Technische Daten

Polzahl	3	4	5	8
Elektrische Daten				
Betriebsspannung U_B	max. 250 V AC/DC		max. 60 V AC/DC	max. 30 V AC/DC
Prüfspannung	> 1500 V_{eff} AC			
Betriebsstrom	max. 4 A			max. 2 A
Durchgangswiderstand	< 5 mΩ			
Umgebungsbedingungen				
Umgebungstemperatur	-40 … 90 °C für Griffkörper Informationen zur Leitungsqualität finden Sie ab Seite 10			
Verschmutzungsgrad	3			
Mechanische Daten				
Kontaktelemente	gefederte Kontaktbuchsen			
Schutzart	IP67 / IP68 / IP69K			
Material				
Kontakte	CuSn / Au			
Kontaktoberfläche	Au			
Griffkörper	TPU, schwarz			
Überwurfmutter	Zink-Druckguss			
Zulassungen und Zertifikate				
UL File Number	E231213 Voraussetzung für die UL-Zulassung ist die Verwendung einer UL-zugelassenen Leitungsqualität.			

Merkmale

- Rändelmutter geeignet für Werkzeugmontage
- Rüttelsicherung durch mechanische Rastung
- Vergoldete und gedrehte Kontakte
- Schutzart IP67 / IP68 / IP69K

Abmessungen

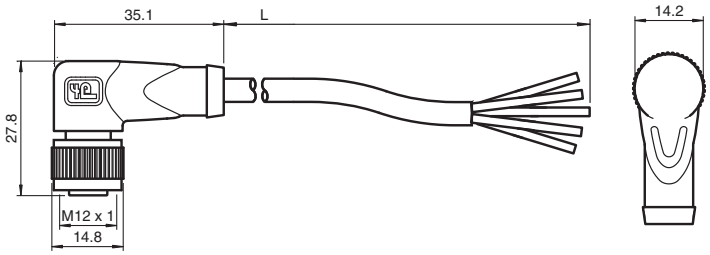

Elektrischer Anschluss

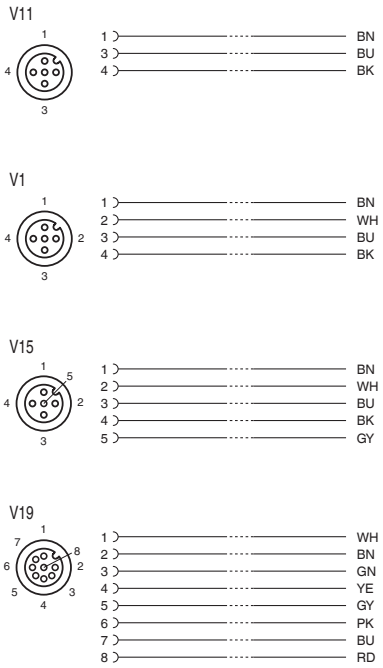

Bestellbezeichnungen

Leitungslänge in m
0,3 … 50

V . . – W – . . . . M – . . . . . .

		Leitungsqualität	V11	V1	V15	V19
–	PVC	PVC, grau (0,34 mm²)	○	○	○	–
BK	PVC-U	PVC, UL-zugelassen, schwarz (0,34 mm²)	○	○	–	–
YE	PVC-U	PVC, UL-zugelassen, gelb (0,34 mm²)	○	○	–	–
–	PUR	PUR, halogenfrei, grau (0,34 mm²)	●	●	●	–
BK	PUR-U	PUR, halogenfrei, UL-zugelassen, schwarz (0,34 mm²)	○	○	–	–
YE	PUR-U	PUR, halogenfrei, UL-zugelassen, gelb (0,34 mm²)	○	○	–	–
BK	PUR-U	PUR, halogenfrei, UL-zugelassen, schwarz (0,25 mm²)	–	–	–	●
BK	PUR-U/0,75	PUR, halogenfrei, UL-zugelassen, schwarz (0,75 mm²)	–	–	○	–
–	PUR H/S	PUR, halogenfrei, strahlenvernetzt, orange (0,34 mm²)	–	○	–	–
OR	POC	POC, schweißperlenbeständig, orange (0,34 mm²)	–	○	–	–

● Standard, in den Leitungslängen 2 m, 5 m, 10 m ab Lager verfügbar
○ Verfügbar, teilweise mit Mindestbestellmenge
– Nicht verfügbar

	Polzahl
V11	3-polig
V1	4-polig
V15	5-polig
V19	8-polig

Copyright Pepperl+Fuchs
Pepperl+Fuchs Gruppe www.pepperl-fuchs.com
USA: +1 330 486 0001 fa-info@us.pepperl-fuchs.com
Germany: +49 621 776-1111 fa-info@de.pepperl-fuchs.com
Singapore: +65 6779 9091 fa-info@sg.pepperl-fuchs.com