Referencia de pedido

NJ20E+U1+A

Características

- **Serie base**
- **Rango de conmutación elevado**

Conexión

A / A0

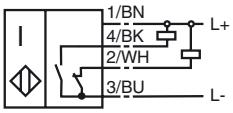

Dimensiones

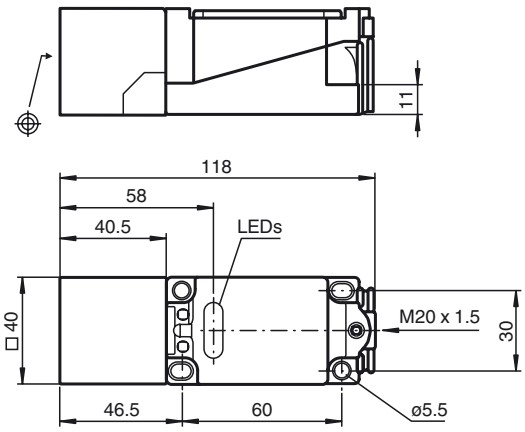

Datos técnicos

Datos generales		
Función del elemento de conmutación		NPN antivalente
Distancia de conmutación de medición s_n		20 mm
Instalación		enrasado
Polaridad de salida		CC
Distancia de conmutación asegurada s_a		0 ... 16,2 mm
Factor de reducción r_{Al}		0,3
Factor de reducción r_{Cu}		0,3
Factor de reducción $r_{1.4301}$		0,8
Datos característicos		
Tensión de trabajo	U_B	10 ... 60 V
Frecuencia de conmutación	f	0 ... 150 Hz
Histéresis	H	tip. 3 %
Protección contra la inversión de polaridad		protegido
Protección contra cortocircuito		sincronizado
Caída de tensión	U_d	≤ 3 V
Corriente de trabajo	I_L	0 ... 200 mA
Corriente en vacío	I_0	≤ 20 mA
Display de tensión de trabajo		LED, verde
Indicación del estado de conmutación		LED, amarillo
Conformidad con estándar		
Estándar		IEC / EN 60947-5-2:2004
Condiciones ambientales		
Temperatura ambiente		-25 ... 70 °C (-13 ... 158 °F)
Datos mecánicos		
Sección transversal		hasta 2,5 mm^2
Material de la carcasa		PBT
Superficie frontal		PBT
Tipo de protección		IP68

Fecha de publicación: 2003-07-09 11:50 Fecha de edición: 2012-02-03 t1890_spa.xml

Copyright Pepperl+Fuchs
Pepperl+Fuchs Group www.pepperl-fuchs.com
USA: +1 330 486 0001 fa-info@us.pepperl-fuchs.com
Germany: +49 621 776-4411 fa-info@pepperl-fuchs.com
Singapore: +65 6779 9091 fa-info@sg.pepperl-fuchs.com