CE

Код для заказа

NJ20E+U1+A

Характеристики

- **Базовая серия**
- **Увеличенный интервал переключений**

Подключение

A / A0

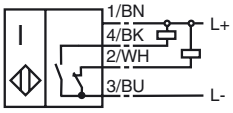

Размеры

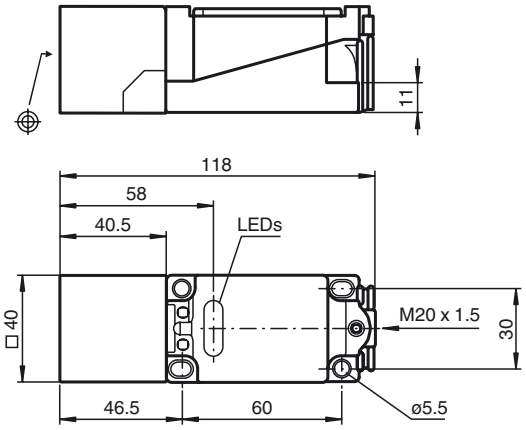

Технические данные

Общие данные		
Функция переключающих элементов		Тип NPNдвухстороннего действия
Интервал переключений	s_n	20 мм
Монтаж		монтаж заподлицо
Выходная полярность		пост. ток
Гарантированный интервал переключений	s_a	0 ... 16,2 мм
Коэффициент восстановления r_{Al}		0,3
Коэффициент восстановления r_{Cu}		0,3
Коэффициент восстановления $r_{1.4301}$		0,8
Параметры		
Рабочее напряжение	U_B	10 ... 60 В
Частота переключений	f	0 ... 150 Гц
Гистерезис	H	обычно. 3 %
Защита от неправильной полярности подключения		защита от неправильной полярности подключения
Защита от короткого замыкания		тактирующий
Падение напряжения	U_d	≤ 3 В
Рабочий ток	I_L	0 ... 200 мА
Ток холостого хода	I_0	≤ 20 мА
Индикатор рабочего напряжения		светодиод, зеленый
Индикация переключения		светодиод, желтый
Соответствие стандартам		
Стандарты		IEC / EN 60947-5-2:2004
Окружающие условия		
Окружающая температура		-25 ... 70 °C (-13 ... 158 °F)
Механические данные		
Поперечное сечение проводника		до 2,5 мм^2
Материал корпуса		ПБТ
Торцевая поверхность		ПБТ
Тип защиты		IP68

Дата публикации: 2003-07-09 11:50 Дата издания: 2012-02-03 t1890_rus.xml

Copyright Pepperl+Fuchs
Pepperl+Fuchs Group www.pepperl-fuchs.com
USA: +1 330 486 0001 fa-info@us.pepperl-fuchs.com
Germany: +49 621 776-4411 fa-info@pepperl-fuchs.com
Singapore: +65 6779 9091 fa-info@sg.pepperl-fuchs.com