CE

Objednací název

NJ20E+U1+A

Vlastnosti

- **Základní řada**
- **Zvýšená spínací vzdálenost**

Připojení

A / A0

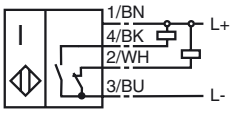

Rozmìry

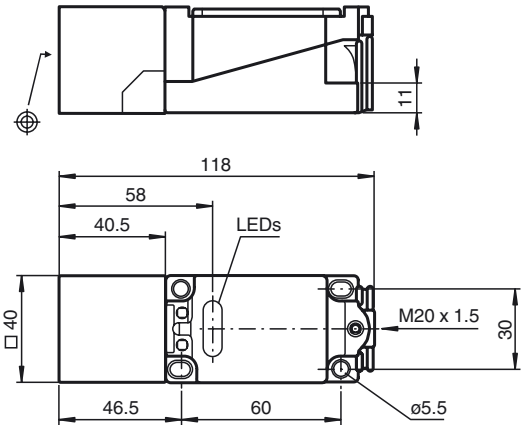

Technická data

Všeobecné specifikace		
Funkce spínacího prvku		NPNčlen nonekvivalence
Spínací vzdálenost	s_n	20 mm
Montáž		v jedné rovině
Polarita výstupu		stejnosměrné
Pracovní rozsah	s_a	0 ... 16,2 mm
Redukční součinitel r_{Al}		0,3
Redukční součinitel r_{Cu}		0,3
Redukční součinitel $r_{\text{nerez ocel 1.4301}}$		0,8
Charakteristické hodnoty		
Provozní napětí	U_B	10 ... 60 V
Spínací frekvence	f	0 ... 150 Hz
Hystereze	H	typ. 3 %
Ochrana proti přepólování		ochrana proti přepólování
Ochrana proti zkratu		pulsní kontrola
Pokles napětí	U_d	≤ 3 V
Provozní proud	I_L	0 ... 200 mA
Proud naprázdno	I_0	≤ 20 mA
Indikace provozního napětí		LED dioda, zelená
Indikace stavu sepnutí		LED dioda, žlutá
Soulad s normami		
Normy		IEC / EN 60947-5-2:2004
Okolní podmínky		
Teplota okolí		-25 ... 70 °C (-13 ... 158 °F)
Mechanické specifikace		
Průřez žíly vodiče		až 2,5 mm^2
Materiál pouzdra		Polybutyltereftalát
Čelní plocha		Polybutyltereftalát
Třída ochrany		IP68

Datum vystavení: 2003-07-09 11:50 Datum vydání: 2012-02-03 t1890_cze.xml

Copyright Pepperl+Fuchs
Pepperl+Fuchs Group www.pepperl-fuchs.com
USA: +1 330 486 0001 fa-info@us.pepperl-fuchs.com
Germany: +49 621 776-4411 fa-info@pepperl-fuchs.com
Singapore: +65 6779 9091 fa-info@sg.pepperl-fuchs.com