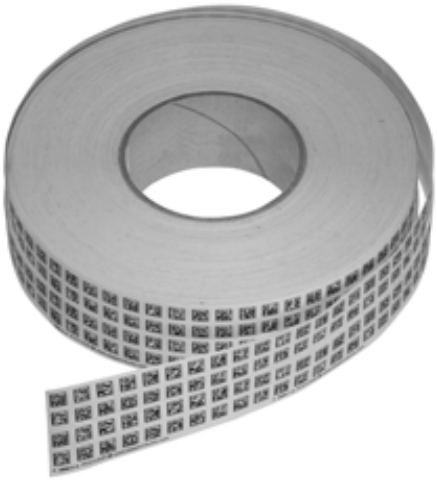

Abmessungen

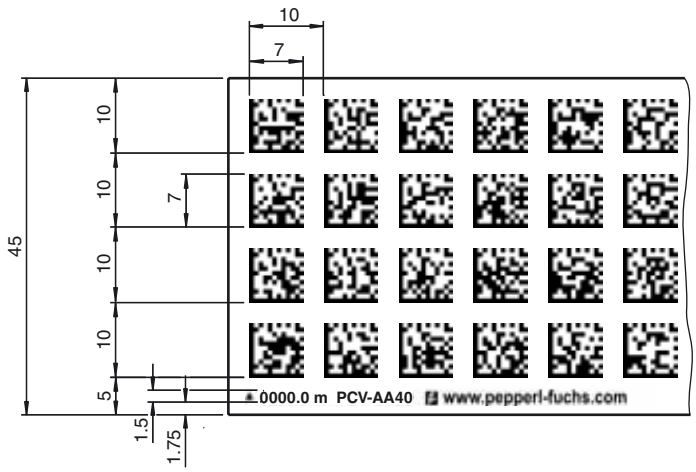

Bestellbezeichnung

PCV*-AA40-*

Data Matrix-Codeband

Merkmale

- Hohe chemische Beständigkeit
- Geringes Gewicht
- Selbstklebende Montage
- Hohe Temperaturbeständigkeit
- Hohe mechanische Beständigkeit

Technische Daten

Allgemeine Daten	
Startposition	0 … 9900 m (siehe Bestellinformation)
Länge	6 ... 100 m (siehe Bestellinformationen)
Innendurchmesser	76 mm (Rollenkern)
Umgebungsbedingungen	
Betriebstemperatur	-40 ... 150 °C (-40 ... 302 °F)
Montagetemperatur	10 ... 40 °C (50 ... 104 °F)
Witterungsbeständigkeit	UV-Strahlung Feuchtigkeit Salzsprühnebel (150 h / 5%)
Chemische Beständigkeit	Öle Fette Kraftstoffe aliphatische Lösungsmittel schwache Säuren
Mechanische Daten	
Materialstärke	150 µm
Material	Polyester-Laminat
Oberfläche	Polyester , matt
Masse	6,3 g / m
Reißfestigkeit	≥ 270 N
Kleber	Kleber auf Acrylatbasis ; Aushärtung 72 h
Klebkraft	Durchschnittswerte (FTM2) Aluminium : 24 N / 25 mm Edelstahl (rostfrei) : 25 N / 25 mm ABS : 22 N / 25 mm PP : 18 N / 25 mm HD-PE : 12 N / 25 mm LD-PE : 12 N / 25 mm

Bestellinformationen

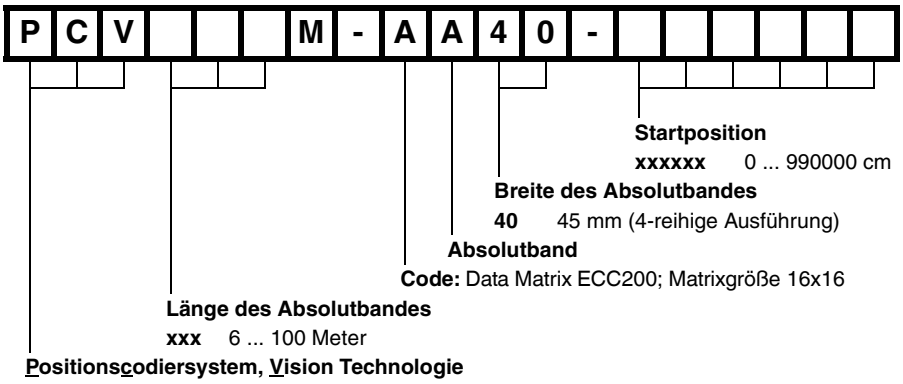

Veröffentlichungsdatum: 2012-10-15 13:01 Ausgabedatum: 2012-10-15 t161349_ger.xml

Copyright Pepperl+Fuchs
Pepperl+Fuchs Gruppe www.pepperl-fuchs.com
USA: +1 330 486 0001 fa-info@us.pepperl-fuchs.com
Germany: +49 621 776-1111 fa-info@de.pepperl-fuchs.com
Singapore: +65 6779 9091 fa-info@sg.pepperl-fuchs.com