Dimensiones

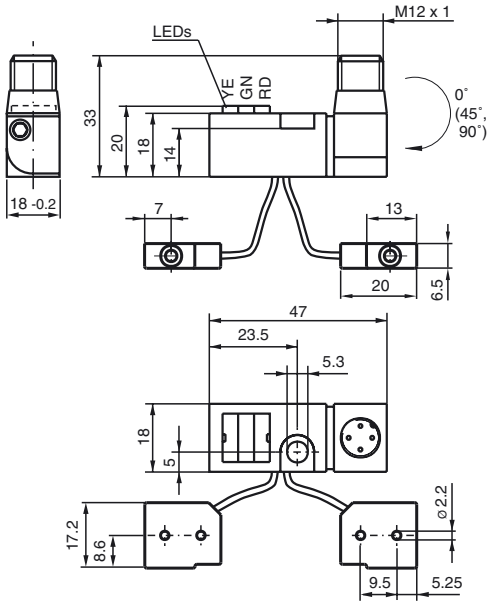

Referencia de pedido

NBN2-F581-160S6-E8-V1

Características

- **Indicación luminosa de 3 bandas extremadamente luminoso**
- **Conector M12 giratorio 0°, 45°, o 90°**
- **Aplicación en campos de soldaduras continuas y alternas**
- **Completamente sin halógeno y silicona**

Conexión

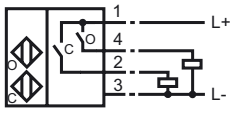

Pinout

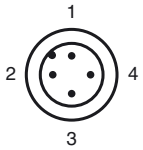

Color del conductor según EN 60947-5-2

1	BN
2	WH
3	BU
4	BK

Accesorios

V1-G-OR2M-POC
Conector hembra, M12, 4 pines, cable TPE, resistente a partículas de soldadura

V1-G-2M-PUR H/S

Datos técnicos

Datos generales		
Función del elemento de conmutación		PNP N.A. dual
Distancia de conmutación de medición s_n		2 mm
Instalación		no enrasado
Polaridad de salida		CC
Distancia de conmutación asegurada s_a		0 ... 1,62 mm
Factor de reducción r_{Al}		0,45
Factor de reducción r_{Cu}		0,35
Factor de reducción $r_{1.4301}$		0,75
Datos característicos		
Tensión de trabajo	U_B	10 ... 30 V CC
Frecuencia de conmutación	f	0 ... 25 Hz
Protección contra la inversión de polaridad		protegido
Protección contra cortocircuito		sincronizado
Caída de tensión	U_d	≤ 3 V
Corriente de trabajo	I_L	0 ... 100 mA
Corriente residual	I_r	≤ 10 µA
Corriente en vacío	I_0	≤ 15 mA
Campo continuo magnético	B	100 mT
Campo alterno magnético	B	100 mT
Datos característicos de seguridad funcional		
$MTTF_d$		1445 a
Duración de servicio (T_M)		20 a
Factor de cobertura de diagnóstico (DC)		0 %
Elementos de indicación y manejo		
LED POWER		LED, verde
Estado de conmutación		"Closed" = LED rojo (S02)/C "Open" = LED amarillo (S01)/O
Condiciones ambientales		
Temperatura ambiente		-25 ... 70 °C (-13 ... 158 °F)
Temperatura de almacenaje		-40 ... 85 °C (-40 ... 185 °F)
Datos mecánicos		
Tipo de conexión		Conector M12 x 1 , 4 polos
Hilo del captador de carcasa		(160 ± 5) mm, PUR (sin halógeno)
Material de la carcasa		Amplificador; PBT, PA6 + GD-ZN AL4 Osciladores; PBT
Tipo de protección		IP65
Conformidad con Normas y Directivas		
Conformidad con estándar		
Estándar		EN 60947-5-2:2007 IEC 60947-5-2:2007
Autorizaciones y Certificados		
Autorización UL		cULus Listed, General Purpose
Autorización CSA		cCSAus Listed, General Purpose
Autorización CCC		Los productos cuya tensión de trabajo máx. ≤36 V no llevan el marcado CCC, ya que no requieren aprobación.

Fecha de publicación: 2012-11-22 14:24 Fecha de edición: 2012-11-22 906154_spa.xml