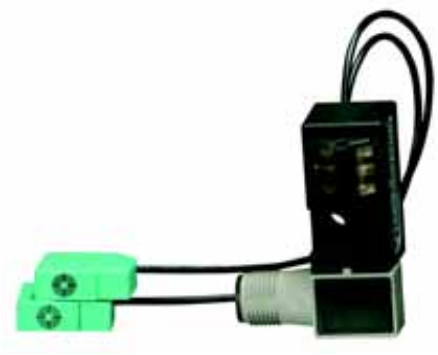

Codifica d'ordine

NBN2-F581-160S6-E8-V1

Caratteristiche

- **Display triplo estremamente luminoso.**
- **Connettore M12, ruotabile a 0°, 45°, o 90°**
- **Utilizzo in installazioni di saldatura a campo uniforme e alternativo**
- **Completamente privi di alogeno e silicone**

Allacciamento

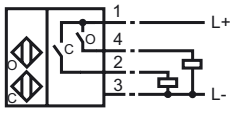

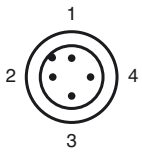

Colori dei conduttori secondo la EN 60947-5-2

1	BN
2	WH
3	BU
4	BK

Accessori

V1-G-OR2M-POC
Connettore femmina, M12, a 4 poli, cavo TPE resistente a perle di saldatura

V1-G-2M-PUR H/S
Scatola di giunzione per cavi, M12, a 4 poli, cavo PUR irradiato

V1-W-2M-PUR H/S

Dimensioni

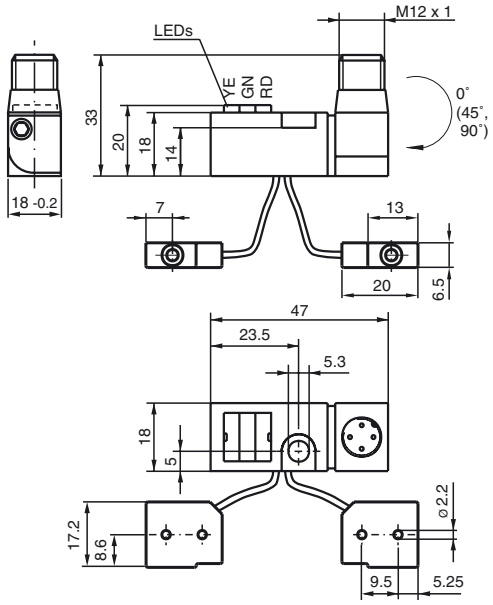

Dati tecnici

Dati generali		
Funzione di un elemento di commutazione		Contatto duale NOPNP
Distanza di comando misura	s_n	2 mm
Montaggio incorporato		non incorporab.
Polarità d'uscita		DC
Distanza di comando sicura	s_a	0 ... 1,62 mm
Fattore di riduzione r_{Al}		0,45
Fattore di riduzione r_{Cu}		0,35
Fattore di riduzione $r_{1.4301}$		0,75
Dati specifici		
Tensione di esercizio	U_B	10 ... 30 V DC
Frequenza di commutazione	f	0 ... 25 Hz
Protezione da scambio di polarità		polarità protetta
Protezione da cortocircuito		a fasi
Caduta di tensione	U_d	≤ 3 V
Corrente di esercizio	I_L	0 ... 100 mA
Corrente residua	I_r	≤ 10 µA
Corrente a vuoto	I_0	≤ 15 mA
Campo magnetico continuo	B	100 mT
Campo magnetico alternato	B	100 mT
Caratteristiche sicurezza funzionale		
$MTTF_d$		1445 a
Durata del'utilizzo (T_M)		20 a
Grado di copertura della diagnosi (DC)		0 %
Indicatori / Elementi di comando		
LED POWER		LED, verde
Stato elettrico		"Closed" = LED rosso (S02)/C "Open" = LED giallo (S01)/O
Condizioni ambientali		
Temperatura ambiente		-25 ... 70 °C (-13 ... 158 °F)
Temperatura di magazzinaggio		-40 ... 85 °C (-40 ... 185 °F)
Dati meccanici		
Tipo di collegamento		Connettore a spina M12 x 1 , 4 poli
Cavetto supporto scatola		(160 ± 5) mm, PUR (senza alogeni)
Materiale della scatola		Amplificatore; PBT, PA6 + GD-ZN AL4 Oscillatori; PBT
Classe di protezione		IP65
Conformità alle norme e alle direttive		
Conformità alle norme		
Norme		EN 60947-5-2:2007 IEC 60947-5-2:2007
Omologazioni e certificati		
omologazione UL		cULus Listed, General Purpose
Omologazione CSA		cCSAus Listed, General Purpose
Omologazione CCC		I prodotti con tensione di esercizio ≤36 V non sono soggetti al regime di autorizzazione e pertanto non sono provvisti di marcatura CCC.

Data di edizione: 2012-11-22 14:24 Data di stampare: 2012-11-22 906154_ita.xml

Copyright Pepperl+Fuchs
Pepperl+Fuchs Group www.pepperl-fuchs.com
USA: +1 330 486 0001 fa-info@us.pepperl-fuchs.com
Germany: +49 621 776-4411 fa-info@pepperl-fuchs.com
Singapore: +65 6779 9091 fa-info@sg.pepperl-fuchs.com