Marque de commande

NJ30P+U4+A2-V1

Caractéristiques

- **4 fils courant continu**
- **Montage**
- **Portée 30†mm**

Connection

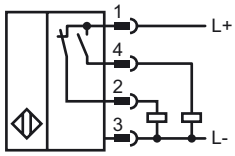

Dimensions

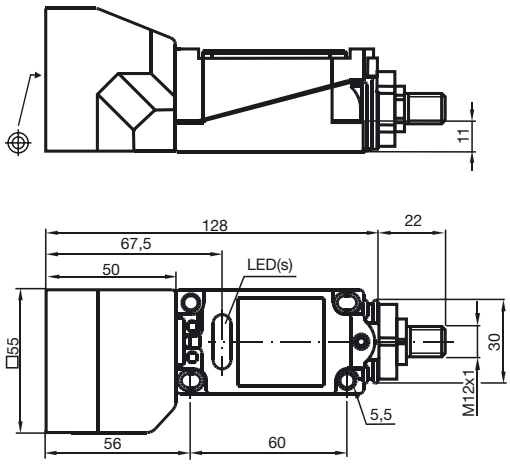

Caractéristiques techniques

Caractéristiques générales		
Fonction de l'élément de commutation		PNP antivalente
Portée nominale	s_n	30 mm
Montage		non noyable
Polarité de sortie		sélectifs
Portée de travail	s_a	0 ... 24,3 mm
Facteur de réduction r_{Al}		1
Facteur de réduction r_{Cu}		1
Facteur de réduction r_{St37}		0
Facteur de réduction r_{Ms}		0
Valeurs caractéristiques		
Tension d'emploi	U_B	10 ... 30 V
Fréquence de commutation	f	0 ... 150 Hz
Course différentielle	H	typ. 5 %
Protection contre l'inversion de polarité		protégé
Protection contre les courts-circuits		pulsé
Chute de tension	U_d	≤ 3 V
Courant d'emploi	I_L	0 ... 200 mA
Consommation à vide	I_0	≤ 20 mA
Visualisation de la tension d'emploi		LED verte
Visualisation de l'état de commutation		LED jaune
Conformité aux normes		
Normes		IEC / EN 60947-5-2:2004
Conditions environnantes		
Température ambiante		-25 ... 70 °C (-13 ... 158 °F)
Caractéristiques mécaniques		
Section des fils		jusqu'à 2,5 mm^2
Matériau du boîtier		PBT/metal
Face sensible		PBT
Mode de protection		IP68
Agréments et certificats		
agrément UL		cULus Listed, General Purpose
Homologation CSA		cCSAus Listed, General Purpose

Date de publication: 2010-10-12 14:27 Date d'édition: 2010-10-12 900117_FRA.xml