Orderbenämning

NBB4-F1-A0-V31

Kännetecken

- **4 mm i plan**
- **4-trådig DC**

Anslutning

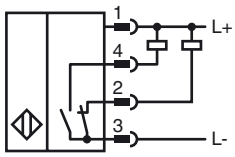

Pinout

Tråd färger enligt EN 60947-5-2

1	BN
2	WH
3	BU
4	BK

Tillbehör

V31-GM-2M-PUR
Honkontakt, M8, 4-poligt, PUR-kabel

V31-WM-2M-PUR
Honkontakt, M8, 4-poligt, PUR-kabel

Avmätning

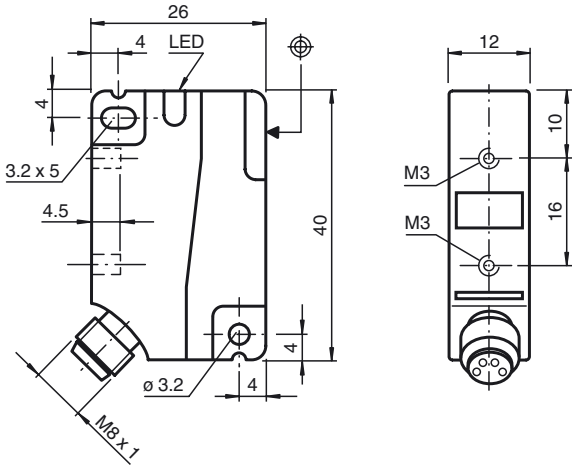

Tekniska data

Allmänna specifikationer		
Utgångs funktion		NPN antivalent
Känselavstånd	s_n	4 mm
Installation		inbyggbar
Utgångs typ		DC
Garanterat känselavstånd	s_a	0 ... 3,24 mm
Reduktionsfaktor r_{Al}		0,4
Reduktionsfaktor r_{Cu}		0,45
Reduktionsfaktor $r_{1.4301}$		0,8
Reduktionsfaktor r_{Ms}		0,55
Specifikationer		
Arbetsspänning	U_B	10 ... 30 V DC
Kopplingsfrekvens	f	0 ... 1400 Hz
Hysteres	H	typ. 5%
Polaritetsskydd		Skyddad mot felaktig polaritet
Kortslutningsskydd		pulserande
Spänningsfall	U_d	≤ 2,5 V
Dimensionerad isolationsspänning	U_{BIS}	60 V
Arbetsström	I_L	0 ... 250 mA
Läckström	I_r	0 ... 0,01 mA typ. 0,1 µA vid 25 °C
Tomgångsström	I_0	≤ 15 mA
Funktions indikering		LED, gul
Specifikation funktionell säkerhet		
$MTTF_d$		1530 a
Livslängd (T_M)		20 a
Feldetekteringsförmåga (DC)		0 %
Omgivningsförhållande		
Omgivningstemperatur		-25 ... 70 °C (-13 ... 158 °F)
Mekaniska specifikationer		
Anslutnings typ		Kontakt M8 x 1 , 4-polig
Kapslingsmaterial		PA
Avkännings yta		PA
Skyddsklass		IP67
Åtdragningsmoment befästningsskruvar		Gänga M3 max: 1,1 Nm
Norm- och riktlinjekonformitet		
Normkonformitet		
Normer		EN 60947-5-2:2007 IEC 60947-5-2:2007
Godkännanden och certifikat		
Skyddsklass		II
Dimensionerad isolationsspänning U_i		60 V
Dimensioneringsstabilitet stötspänning U_{imp}		800 V
UL-godkännande		cULus Listed, General Purpose
CSA-godkännande		cCSAus Listed, General Purpose
CCC-godkännande		Produkter, vars max. driftspänning är ≤36 V, kräver inget godkännande och har därför ingen CCC-märkning.

Kungörelsedatum: 2012-05-04 09:46 Datum för utgåva: 2012-05-04 230439_swe.xml