Orderbenämning

NBN2-F581-80S3-E8-V1

Kännetecken

- **Extremt ljus 3-dubbel ljusbandsindikering**
- **M12-anslutning, som kan ställas in i 45°-raster med säkerhetsskruv, som inte kan förloras för maximal mekanisk stabilitet**
- **Användning i lik- och växelfältssvetsanläggningar**
- **Helt halogen- och silikonfri**

Anslutning

E8

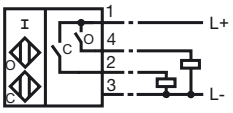

Pinout

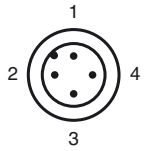

Tråd färger enligt EN 60947-5-2

1	BN
2	WH
3	BU
4	BK

Tillbehör

V1-G-OR2M-POC
Kabeldosa, M12, 4-polig, TPE-kabel hållfast mot metalldroppar

V1-G-2M-PUR H/S
Honkontakt, M12, 4-stifts, PUR-kabel, svetsskyddad

V1-W-2M-PUR H/S
Honkontakt, M12, 4-stifts, PUR-kabel, svetsskyddad

Avmätning

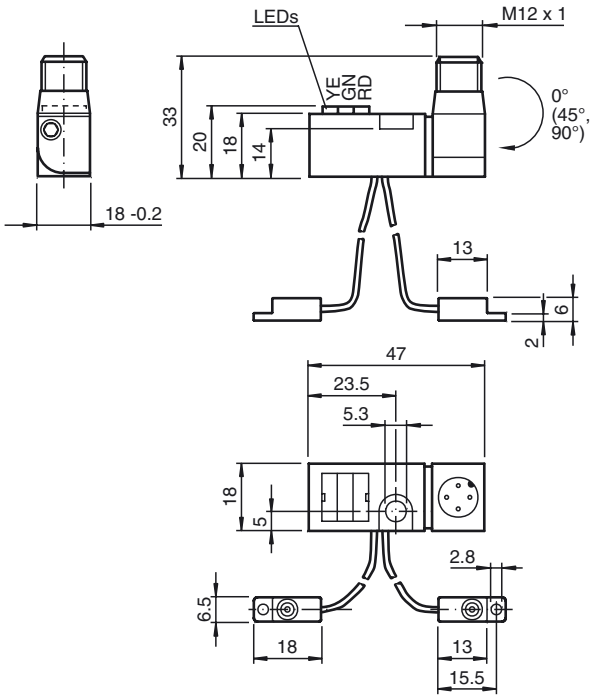

Tekniska data

Allmänna specifikationer		
Utgångs funktion		PNP dual slutare
Känselavstånd	s_n	2 mm
Installation		ej i samma plan
Utgångs typ		pluskopplande
Garanterat känselavstånd	s_a	0 ... 1,62 mm
Reduktionsfaktor r_{Al}		0,45
Reduktionsfaktor r_{Cu}		0,35
Reduktionsfaktor $r_{1.4301}$		0,75
Specifikationer		
Arbetsspänning	U_B	10 ... 30 V DC
Kopplingsfrekvens	f	0 ... 100 Hz
Polaritetsskydd		Skyddad mot felaktig polaritet
Kortslutningsskydd		pulserande
Spänningsfall	U_d	≤ 3 V
Arbetsström	I_L	0 ... 100 mA
Tomgångsström	I_0	≤ 15 mA
Magnetiskt stationärt fält	B	100 mT
Magnetiskt växelfält	B	100 mT
Extrahering		typisk 1 s
Driftspänningsvisning		LED grön
Funktions indikering		Kopplingstillstånd "close" = LED röd kopplingstillstånd "open" = LED gul
Specifikation funktionell säkerhet		
$MTTF_d$		1445 a
Livslängd (T_M)		20 a
Feldetekteringsförmåga (DC)		0 %
Omgivningsförhållande		
Omgivningstemperatur		0 ... 50 °C (32 ... 122 °F)
Lagringstemperatur		-40 ... 85 °C (-40 ... 185 °F)
Mekaniska specifikationer		
Anslutnings typ		Kontakt M12 x 1 , 4-polig
Slits stommens upptagare		80 mm , PUR (halogenfri) ; Utträdesposition - 1
Kapslingsmaterial		Förstärkare; PBT, PA6 + GD-ZN AL4 Oscillatorer; PBT
Skyddsklass		IP65
Norm- och riktlinjekonformitet		
Normkonformitet		
Normer		EN 60947-5-2:2007 IEC 60947-5-2:2007
Godkännanden och certifikat		
UL-godkännande		cULus Listed, General Purpose
CSA-godkännande		cCSAus Listed, General Purpose
CCC-godkännande		Produkter, vars max. driftspänning är ≤36 V, kräver inget godkännande och har därför ingen CCC-märkning.

Kungörelsedatum: 2012-04-16 14:03 Datum för utgåva: 2012-04-16 220323_swe.xml