Orderbenämning

NMB5-12GH50-E2-V1-FB

Kännetecken

- **Aktiv yta i rostfritt stål**
- **knappbredd 5 mm**
- **3-trådig DC**
- **Utökat känselavstånd**

Anslutning

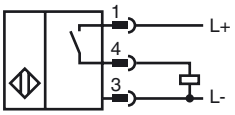

Tillbehör

V1-W-2M-PVC
Honkontakt, M12, 4-stifts, PVC-kabel
V1-G-2M-PVC
Honkontakt, M12, 4-stifts, PVC-kabel

Avmätning

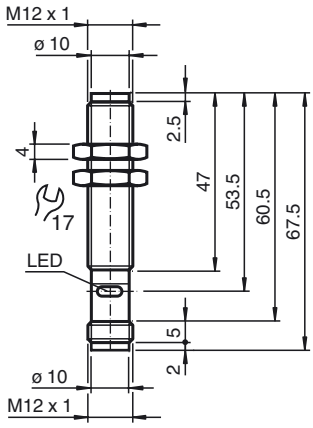

Tekniska data

Allmänna specifikationer		
Utgångs funktion		PNP slutare
Känselavstånd	s_n	5 mm
Installation		inbyggbar
Utgångs typ		DC
Garanterat känselavstånd	s_a	0 ... 4,05 mm
Reduktionsfaktor r_{Al}		0,3
Reduktionsfaktor r_{Cu}		0,2
Reduktionsfaktor $r_{1.4301}$		0,85
Reduktionsfaktor r_{St37}		1
Specifikationer		
Arbetsspänning	U_B	10 ... 30 V
Kopplingsfrekvens	f	360 Hz
Hysteres	H	3 ... 15 typ. 10 %
Polaritetsskydd		ja
Kortslutningsskydd		ja
Spänningsfall	U_d	≤ 2 V
Arbetsström	I_L	0 ... 150 mA
Läckström	I_r	0 ... 10 µA
Tomgångsström	I_0	≤ 10 mA
Funktions indikering		LED, gul
Specifikation funktionell säkerhet		
$MTTF_d$		645 a
Livslängd (T_M)		20 a
Feldetekteringsförmåga (DC)		0 %
Omgivningsförhållande		
Omgivningstemperatur		-25 ... 85 °C (-13 ... 185 °F)
Mekaniska specifikationer		
Anslutnings typ		Kontakt M12 x 1 , 4-polig
Kapslingsmaterial		Rostfritt stål 1.4404 / AISI 316L
Avkännings yta		Rostfritt stål 1.4404 / AISI 316L
Skyddsklass		IP67 / IP68 / IP69K - beroende på anslutningskabeln
Allmän information		
Kompletterande information		I_L max. 200 mA @ T ≤50 C/122 F
Inbyggnadsmått		x: 12 mm y: ≥ 2 mm
Norm- och riktlinjekonformitet		
Normkonformitet		
Normer		EN 60947-5-2:2007 IEC 60947-5-2:2007
Godkännanden och certifikat		
CCC-godkännande		Produkter, vars max. driftspänning är ≤36 V, kräver inget godkännande och har därför ingen CCC-märkning.

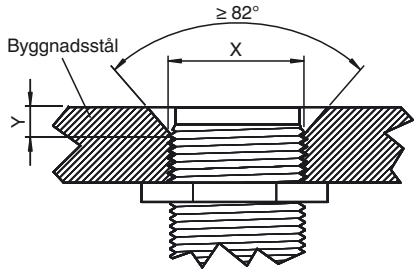

Sensoryta i plan med monteringsnivå.

Kungörelsedatum: 2012-06-27 12:03 Datum för utgåva: 2012-06-27 219684_swe.xml