CE

Bestellbezeichnung

SL-RP/GS80

Umlenkrolle

Merkmale

- **Geeignet für Seilzüge SL30.../GS80**

Zubehör von

SL3001-X2/GS80
Seilzug

SL3001-XC/GS80
Seilzug

SL3001-X1/GS80
Seilzug

SL3003-X1/GS80
Seilzug

SL3003-X2/GS80
Seilzug

SL3002-XB/GS80
Seilzug

SL02-X2/GS80-200
Seilzug

SL02-X1/GS80-200
Seilzug

SL3002-X1/GS80
Seilzug

SL3002-X2/GS80
Seilzug

SL03-X1/GS80-200
Seilzug

SL05-X1/GS130-333
Seilzug

SL03-X2/GS80-200
Seilzug

Abmessungen

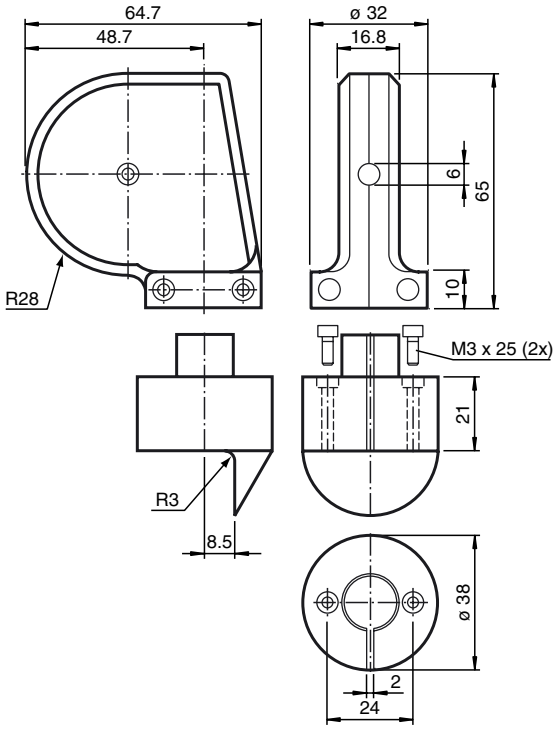

Technische Daten

Umgebungsbedingungen	
Umgebungstemperatur	-20 ... 60 °C (-4 ... 140 °F)
Lagertemperatur	-40 ... 80 °C (-40 ... 176 °F)
Mechanische Daten	
Material	ABS, anthrazit
Masse	100 g

Veröffentlichungsdatum: 2011-12-12 10:24 Ausgabedatum: 2011-12-12 203843_ger.xml

Copyright Pepperl+Fuchs, Printed in Germany