Objednací název

NBN3-F31-U8-V18

Vlastnosti

- **Přímá nástavbová montáž na normované pohony**
- **Kompaktní a stabilní skříň**
- **Fixní seřízení**

Připojení

U8-V18

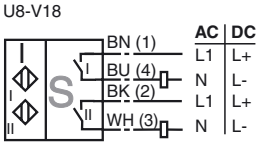

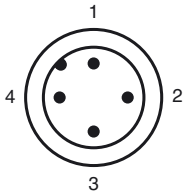

Wire barev dle EN 60947-5-2

1	BN
2	WH
3	BU
4	BK

Pøíslu¿enství

BT65A
Ovládací prvek pro konstrukční řadu F31

BT65X
Ovládací prvek pro konstrukční řadu F31

BT115A
Ovládací prvek pro konstrukční řadu F31

BT115X
Ovládací prvek pro konstrukční řadu F31

BT65B
Ovládací prvek pro konstrukční řadu F31

BT115B
Ovládací prvek pro konstrukční řadu F31

V18-G
kabelová zásuvka velikosti M18, připravená k sestavení

V18-W

Rozměry

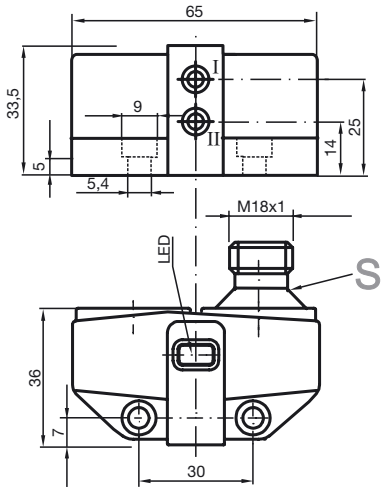

Technická data

Všeobecné specifikace		
Funkce spínacího prvku		dvojitý spínací kontakt st/ss
Spínací vzdálenost	s_n	3 mm
Montáž		nástavbová montáž je možná v jedné rovině
Polarita výstupu		AC/DC
Pracovní rozsah	s_a	0 ... 2,43 mm
Redukční součinitel r_{Al}		0,45
Redukční součinitel r_{Cu}		0,38
Redukční součinitel $r_{nerez\ ocel\ 1.4301}$		1
Redukční součinitel $r_{ocel\ St37}$		1,04
Charakteristické hodnoty		
Provozní napětí	U_B	20 ... 253 V AC/DC
Spínací frekvence	f	25 Hz
Hystereze	H	typ. 3 %
Ochrana proti přepólování		ano
Ochrana proti zkratu		ano
Pokles napětí	U_d	≤ 8 V
Provozní proud	I_L	4 ... 400 mA
Zbytkový proud	I_r	≤ 1,7 mA
Indikace provozního napětí		LED dioda, zelená
Indikace stavu sepnutí		LED dioda, žlutá
Parametry funkční bezpečnosti		
$MTTF_d$		529 a
Doba provozu (T_M)		20 a
Stupeň diagnostického pokrytí (DC)		0 %
Okolní podmínky		
Teplota okolí		-25 ... 70 °C (-13 ... 158 °F)
Mechanické specifikace		
Typ připojení		Přístrojový konektor M18 x 1 , 4 vývody
Materiál pouzdra		Polybutyltereftalát
Čelní plocha		Polybutyltereftalát
Třída ochrany		IP67
Shoda s normami a směrnicemi		
Soulad s normami		
Normy		EN 60947-5-2:2007 IEC 60947-5-2:2007
Schválení a certifkáty		
Třída ochrany		II
Izolace dimenzovaná na napětí	U_i	253 V
Dimenzovaná odolnost proti rázovému napětí U_{imp}		4 kV
Schválení UL		cULus Listed, General Purpose
Schválení CSA		cCSAus Listed, General Purpose

Datum vystavení: 2013-02-12 14:28 Datum vydání: 2013-02-12 199144_cze.xml

Copyright Pepperl+Fuchs
Pepperl+Fuchs Group www.pepperl-fuchs.com
USA: +1 330 486 0001 fa-info@us.pepperl-fuchs.com
Germany: +49 621 776-4411 fa-info@pepperl-fuchs.com
Singapore: +65 6779 9091 fa-info@sg.pepperl-fuchs.com