Designação para encomenda

NBN25-30GM50-US-V93

Características

- **Série base**
- **25 mm não nivelado**
- **AC/DC de 2 fios**

Ligação

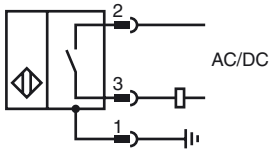

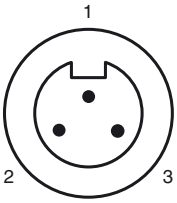

Fios cores

1	GN
2	BK
3	WH

Dimensões

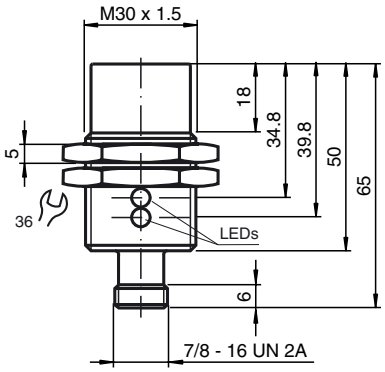

Dados técnicos

Dados gerais		
Função do elemento de comutação		AC/DCContacto de trabalho
Intervalo de comutação	s_n	25 mm
Montagem		não nivelado
Polaridade de saída		AC/DC Contacto de trabalho
Factor de redução r_{Al}		0,47
Factor de redução r_{Cu}		0,44
Factor de redução $r_{1.4301}$		0,77
Dados característicos		
Tensão de funcionamento	U_B	20 ... 250 V AC/20 ... 300 V DC
Frequência de comutação	f	30 Hz
Histerese	H	3 ... 15 tipo 5 %
Protecção contra as inversões da polaridade		tolerância de polaridade
Protecção contra curto-circuito		sim
Queda de tensão	U_d	≤ 8 V
Corrente de funcionamento	I_L	4 ... 500 mA AC/DC
Corrente residual	I_r	≤ 0,8 mA
Indicação da tensão de funcionamento		LED, verde
Indicação do estado de comutação		LED, amarelo
Condições ambiente		
Temperatura ambiente		-25 ... 70 °C (-13 ... 158 °F)
Dados mecânicos		
Tipo de saída		Conector do aparelho 7/8"-16 UN , 3 pinos
Material da caixa		Latão, niquelado
Superfície frotal		PBT
Tipo de protecção		IP67
Conformidade de directivas e normas		
Conformidade com as normas		
Normas		EN 60947-5-2:2007 IEC 60947-5-2:2007
Autorizações certificados		
Autorização UL		cULus Listed, General Purpose
Autorização CSA		cCSAus Listed, General Purpose
Autorização CCC		Certificado pela China Compulsory Certification (CCC)

Veröffentlichungsdatum: 2012-04-04 12:04 Ausgabedatum: 2012-04-04 198098_por.xml