## Codifica d'ordine

**NBN15-18GM60-UO-V12**

## Caratteristiche

- **A 3 fili AC/DC**
- **Forma cilindrica**
- **15 mm non allineato**

## Allacciamento

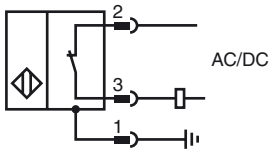


## Accessori

**BF 18**
Flangia di fissaggio, 18 mm

## Dimensioni

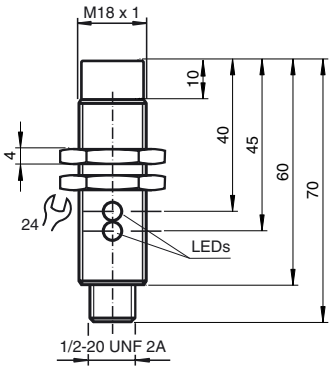


## Dati tecnici

| | | |
|---|---|---|
| **Dati generali** | | |
| Funzione di un elemento di commutazione | | Contatto NC |
| Distanza di comando misura | $s_n$ | 15 mm |
| Montaggio incorporato | | non incorporab. |
| Polarità d'uscita | | AC/DC Contatto NC |
| Fattore di riduzione $r_{Al}$ | | 0,45 |
| Fattore di riduzione $r_{Cu}$ | | 0,4 |
| Fattore di riduzione $r_{1.4301}$ | | 0,7 |
| **Dati specifici** | | |
| Tensione di esercizio | $U_B$ | 20 ... 250 V AC/20 ... 300 V DC |
| Frequenza di commutazione | f | 30 Hz |
| Isteresi | H | 3 ... 15 tipico 5 % |
| Protezione da scambio di polarità | | sì |
| Protezione da cortocircuito | | sì |
| Caduta di tensione | $U_d$ | ≤ 8 V |
| Corrente di esercizio | $I_L$ | 4 ... 300 mA AC/DC |
| Corrente residua | $I_r$ | ≤ 0,8 mA |
| Indicatore della tensione di esercizio | | LED, verde |
| Display stato elettrico | | LED, giallo |
| **Condizioni ambientali** | | |
| Temperatura ambiente | | -25 ... 70 °C (-13 ... 158 °F) |
| **Dati meccanici** | | |
| Tipo di collegamento | | Connettore a spina 1/2"-20 UN , tripolare |
| Materiale della scatola | | Ottone, nichelato |
| Superficie anteriore | | PBT |
| Classe di protezione | | IP67 |
| **Conformità alle norme e alle direttive** | | |
| Conformità alle norme | | |
| Norme | | EN 60947-5-2:2007<br>IEC 60947-5-2:2007 |
| **Omologazioni e certificati** | | |
| omologazione UL | | cULus Listed, General Purpose |
| Omologazione CSA | | cCSAus Listed, General Purpose |
| Omologazione CCC | | Certified by China Compulsory Certification (CCC) |

Data di edizione: 2011-07-14 15:43 Data di stampare: 2012-09-12 198085_ita.xml


Copyright Pepperl+Fuchs
Pepperl+Fuchs Group www.pepperl-fuchs.com
USA: +1 330 486 0001 fa-info@us.pepperl-fuchs.com
Germany: +49 621 776-4411 fa-info@pepperl-fuchs.com
Singapore: +65 6779 9091 fa-info@sg.pepperl-fuchs.com