Orderbenämning

NBB8-18GM55-US-V93

Kännetecken

- **8 mm i plan**
- **2-tråd AC/DC**

Anslutning

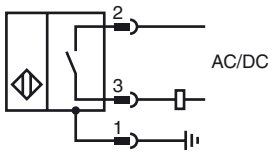

Pinout

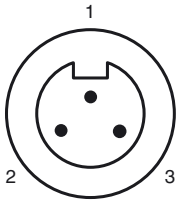

Tråd färger

1	GN
2	BK
3	WH

Tillbehör

EXG-18
Snabbfäste med stopp

Avmätning

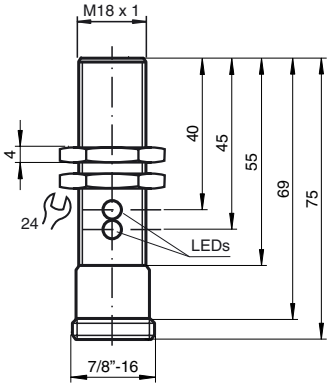

Tekniska data

Allmänna specifikationer		
Utgångs funktion		AC/DC slutare
Känselavstånd	s_n	8 mm
Installation		inbyggbar
Utgångs typ		AC/DC Slutare
Reduktionsfaktor r_{Al}		0,45
Reduktionsfaktor r_{Cu}		0,4
Reduktionsfaktor $r_{1.4301}$		0,7
Specifikationer		
Arbetsspänning	U_B	20 ... 250 V AC/20 ... 300 V DC
Kopplingsfrekvens	f	30 Hz
Hysteres	H	3 ... 15 typ. 5 %
Polaritetsskydd		toleratn mot felaktig polning
Kortslutningsskydd		ja
Spänningsfall	U_d	≤ 8 V
Arbetsström	I_L	4 ... 300 mA AC/DC
Läckström	I_r	≤ 0,8 mA
Driftspänningsvisning		LED grön
Funktions indikering		LED, gul
Omgivningsförhållande		
Omgivningstemperatur		-25 ... 70 °C (-13 ... 158 °F)
Mekaniska specifikationer		
Anslutnings typ		Kontakt 7/8"-16 UN , 3-polig
Kapslingsmaterial		Mässing, förnicklad
Avkännings yta		PBT
Skyddsklass		IP67
Norm- och riktlinjekonformitet		
Normkonformitet		
Normer		EN 60947-5-2:2007 IEC 60947-5-2:2007
Godkännanden och certifikat		
UL-godkännande		cULus Listed, General Purpose
CSA-godkännande		cCSAus Listed, General Purpose
CCC-godkännande		Certified by China Compulsory Certification (CCC)

Kungörelsedatum: 2012-11-16 14:31 Datum för utgåva: 2012-11-16 198080_swe.xml