Referencia de pedido

NBB8-18GM60-UO

Características

- **8 mm enrasado**
- **3 hilos AC/DC**
- **Tipo cilíndrico**

Conexión

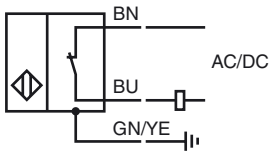

Accesorios

EXG-18
Soporte de montaje rápido con tope fijo

Dimensiones

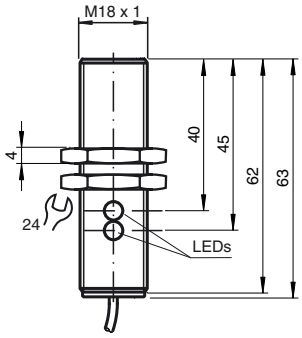

Datos técnicos

Datos generales		
Función del elemento de conmutación		Contacto N.C.
Distancia de conmutación de medición s_n		8 mm
Instalación		enrasado
Polaridad de salida		CA/CC Contacto N.C.
Factor de reducción r_{Al}		0,45
Factor de reducción r_{Cu}		0,4
Factor de reducción $r_{1.4301}$		0,7
Datos característicos		
Tensión de trabajo	U_B	20 ... 250 V AC/20 ... 300 V DC
Frecuencia de conmutación	f	30 Hz
Histéresis	H	3 ... 15 tip. 5 %
Protección contra la inversión de polaridad		si
Protección contra cortocircuito		si
Caída de tensión	U_d	≤ 8 V
Corriente de trabajo	I_L	4 ... 300 mA CA/CC
Corriente residual	I_r	≤ 0,8 mA
Display de tensión de trabajo		LED, verde
Indicación del estado de conmutación		LED, amarillo
Condiciones ambientales		
Temperatura ambiente		-25 ... 70 °C (-13 ... 158 °F)
Datos mecánicos		
Tipo de conexión		Cable PUR , 2 m
Sección transversal		0,5 mm^2
Material de la carcasa		latón, niquelado
Superficie frontal		PBT
Tipo de protección		IP67
Conformidad con Normas y Directivas		
Conformidad con estándar		
Estándar		EN 60947-5-2:2007 IEC 60947-5-2:2007
Autorizaciones y Certificados		
Autorización UL		cULus Listed, General Purpose
Autorización CSA		cCSAus Listed, General Purpose
Autorización CCC		Certificado por China Compulsory Certification (CCC)

Fecha de publicación: 2011-07-14 15:43 Fecha de edición: 2012-09-12 198077_spa.xml