CE

Objednací název

NJ30+U1+E2-T-V1

Vlastnosti

- **Rozsah teplot -25 ... 100 °C**
- **30 mm ne v jedné rovině**

Připojení

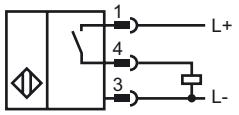

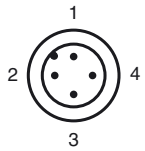

Wire barev dle EN 60947-5-2

1	BN
2	WH
3	BU
4	BK

Rozměry

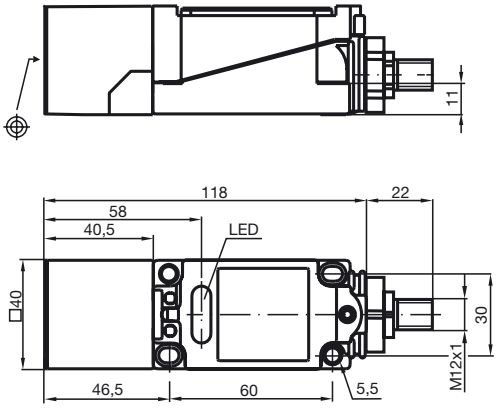

Technická data

Všeobecná data		
Funkce spínacího prvku		PNP spínací kontakt
Spínací vzdálenost	s_n	30 mm
Montáž		ne v jedné rovině
Polarita výstupu		stejnosměrné
Pracovní rozsah	s_a	0 ... 24,3 mm
Redukční součinitel r_{Al}		0,4
Redukční součinitel r_{Cu}		0,3
Redukční součinitel $r_{\text{nerez ocel V2A}}$		0,85
Charakteristické hodnoty		
Provozní napětí	U_B	10 ... 60 V
Spínací frekvence	f	0 ... 300 Hz
Hystereze	H	typ. 3 %
Ochrana proti přepólování		ochrana proti přepólování
Ochrana proti zkratu		pulsní kontrola
Pokles napětí	U_d	≤ 3 V
Provozní proud	I_L	0 ... 200 mA
Proud naprázdno	I_0	≤ 20 mA
Indikace provozního napětí		LED dioda, zelená
Indikace stavu sepnutí		LED dioda, žlutá
Soulad s normami		
Normy		IEC / EN 60947-5-2:2004
Okolní podmínky		
Teplota okolí		-25 ... 100 °C (248 ... 373 K)
Mechanická data		
Typ připojení		Přístrojový konektor V1
Materiál pouzdra		Polybutyltereftalát
Čelní plocha		Polybutyltereftalát
Druh ochrany		IP68
Rozměry		130 g

Datum uve?ejn?ní: 2009-11-17 11:06 Datum vydání: 2009-11-17 196263_CZE.xml

Copyright Pepperl+Fuchs
Pepperl+Fuchs Group www.pepperl-fuchs.com
USA: +1 330 486 0001 fa-info@us.pepperl-fuchs.com
Germany: +49 621 776-4411 fa-info@pepperl-fuchs.com
Singapore: +65 6779 9091 fa-info@sg.pepperl-fuchs.com