Wymiary

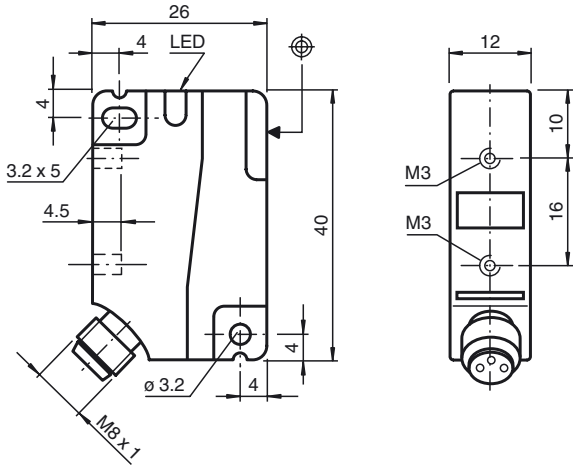

Opis zamówienia

NBB4-F1-E2-V3

Opis zamówienia

- **4 mm zabudowany**
- **3-przewodowy DC**

Przyłącze

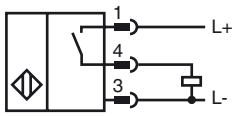

Drut kolory wg EN 60947-5-2

1	BN
3	BU
4	BK

Dane techniczne

Dane ogólne		
Funkcja elementów przełączających		PNP NO
Nominalny zasięg działania	s_n	4 mm
Instalacja		zabudowany
Polaryzacja wyjżciowa		DC
Zapewniony dystans działania	s_a	0 ... 3,24 mm
Współczynnik redukcyjny r_{Al}		0,4
Współczynnik redukcyjny r_{Cu}		0,45
Współczynnik redukcyjny $r_{1.4301}$		0,8
Współczynnik redukcyjny r_{Ms}		0,55
Parametry		
Napięcie robocze	U_B	10 ... 30 V DC
Częstotliwość przełączania	f	0 ... 1400 Hz
histereza	H	typ. 5%
Ochrona przed złą polaryzacją		ochrona przed odwrotną polaryzacją
Ochrona przed zwarciem		pulsująca
spadek napięcia	U_d	≤ 2,5 V
Znamionowe napięcie izolacji	U_{BIS}	60 V
Prąd roboczy	I_L	0 ... 250 mA
Prąd resztkowy	I_r	0 ... 0,01 mA typ. 0,1 µA przy temp. 25 °C
Prąd jałowy	I_0	≤ 15 mA
Wskaźnik stanu przełączenia		Żółta dioda
Parametry bezpieczeństwa funkcjonalnego		
$MTTF_d$		1640 a
Okres użytkowania (T_M)		20 a
Stopień pokrycia diagnostycznego (DC)		0 %
Warunki otoczenia		
Temperatura otoczenia		-25 ... 70 °C (-13 ... 158 °F)
Dane mechaniczne		
Schemat połączenia		Wtyczka przyrządowa M8 x 1 , 3-pin
Materiał obudowy		PA
Powierzchnia pomiarowa		PA
Rodzaj ochrony		IP67
Moment dokręcający żrub mocujących		gwint M3 maks.: 1,1 Nm
Zgodność norm i dyrektyw		
Zgodność norm		
Normy		EN 60947-5-2:2007 IEC 60947-5-2:2007
Zezwolenia i certyfikaty		
Klasa ochrony		II
Znamionowe napięcie izolacji	U_i	60 V
Odpornożć na znamionowe napięcie udarowe U_{imp}		800 V
Certyfikat UL		cULus Listed, General Purpose
Certyfikat CSA		cCSAus Listed, General Purpose
Certyfikat CCC		Produkty, dla których maksymalne napięcie robocze nie przekracza 36 V, nie wymagają certyfikacji, a zatem nie są opatrzone znakiem CCC.

Data publikacji: 2012-05-04 09:40 Data wydania: 2012-05-04 184370_pol.xml