Objednací název

NBN3-F1CS7-3E2-2V1

Vlastnosti

- **Testovací sada pro kleště C**

Připojení

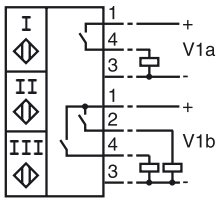

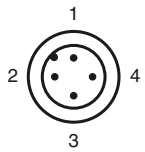

Wire barev dle EN 60947-5-2

1	BN
2	WH
3	BU
4	BK

Minimální odstup mezi snímačem B1 a B3
z důvodu zamezení jejich vzájemného ovlivnění.

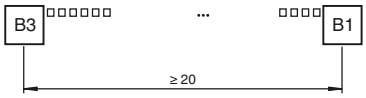

Rozměry

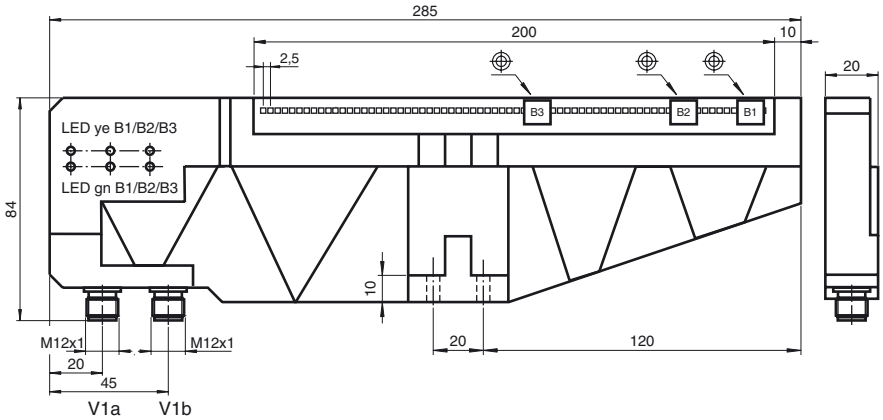

Technická data

Všeobecné specifikace		
Funkce spínacího prvku		PNP spínací kontakt
Spínací vzdálenost	s_n	3 mm
Montáž		ne v jedné rovině
Polarita výstupu		stejnosměrné
Pracovní rozsah	s_a	0 ... 2,4 mm
Redukční součinitel r_{Al}		0,4
Redukční součinitel r_{Cu}		0,3
Redukční součinitel $r_{\text{nerez ocel 1.4305}}$		0,7
Charakteristické hodnoty		
Provozní napětí	U_B	10 ... 30 V stejnosměrné
Spínací frekvence	f	0 ... 500 Hz
Ochrana proti přepólování		ochrana proti přepólování
Ochrana proti zkratu		pulsní kontrola
Pokles napětí	U_d	≤ 3 V
Provozní proud	I_L	0 ... 100 mA
Zbytkový proud	I_r	0 ... 0,5 mA typ.
Proud naprázdno	I_0	≤ 10 mA
Indikace provozního napětí		1 LED dioda, zelená, na každý snímače
Indikace stavu sepnutí		1 LED dioda, žlutá, na každý snímač
Okolní podmínky		
Teplota okolí		0 ... 50 °C (32 ... 122 °F)
Mechanické specifikace		
Typ připojení		Přístrojový konektor M12 x 1 , 4 vývody ,
Materiál pouzdra		Polyamid 6 kovový upevňovací blok, pro šrouby M6
Třída ochrany		IP65
Pokyn		Elektrické údaje na každý snímač příslušenství, které lze dodat: Průhledný kryt SH-F1C
Shoda s normami a směrnicemi		
Soulad s normami		
Normy		EN 60947-5-2:2007 IEC 60947-5-2:2007
Schválení a certifkáty		
Schválení UL		cULus Listed, General Purpose
Schválení CSA		cCSAus Listed, General Purpose
Schválení CCC		Pro výrobky s max. provozním napětím ≤36 V není nutné povolení. Z tohoto důvodu nejsou opatřeny označením CCC.

Pøislu¿enství

V1-G-OR2M-POC
Kabelová zásuvka, M12, 4pólová, kabel TPE odolný vůči zbytkům po svařování

V1-G-2M-PUR H/S
Kabelová zásuvka, M12, 4 vývody, kabel z PUR, s†vazbou vzniklou ozářením

Datum vystavení: 2011-07-29 13:16 Datum vydání: 2011-07-29 120835_cze.xml

Minimální odstup mezi snímačem B1 a B3
z důvodu zamezení jejich vzájemného ovlivnění.

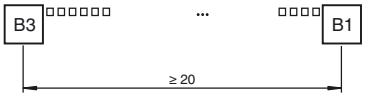

Datum vystavení: 2011-07-29 13:16 Datum vydání: 2011-07-29 120835_cze.xml

Přiměřené změny na základě technického pokroku jsou vyhrazeny
Copyright Pepperl+Fuchs
Pepperl+Fuchs Group
www.pepperl-fuchs.com
USA: +1 330 486 0001
fa-info@us.pepperl-fuchs.com
Germany: +49 621 776-4411
fa-info@pepperl-fuchs.com
Singapore: +65 6779 9091
fa-info@sg.pepperl-fuchs.com
PEPPERL+FUCHS
SENSING YOUR NEEDS