Referencia de pedido

NCN40+U1M+A2

Características

- **Serie estándar**
- **40 mm no enrasado**
- **Cable connectado por rosca métrico M20 x 1,5**

Conexión

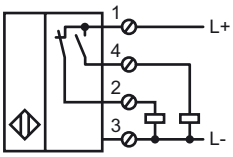

Dimensiones

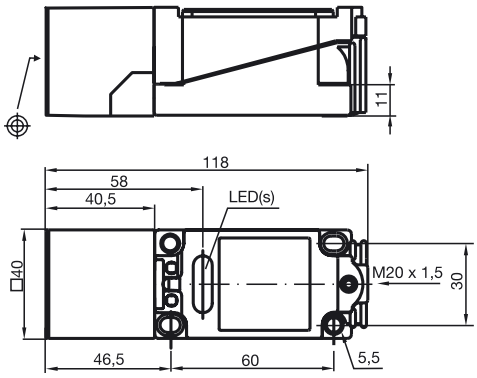

Datos técnicos

Datos generales		
Función del elemento de conmutación		PNP antivalente
Distancia de conmutación de medición s_n		40 mm
Instalación		no enrasado
Polaridad de salida		CC
Distancia de conmutación asegurada s_a		0 ... 32,4 mm
Factor de reducción r_{Al}		0,5
Factor de reducción r_{Cu}		0,45
Factor de reducción r_{V2A}		0,8
Datos característicos		
Tensión de trabajo	U_B	10 ... 60 V
Frecuencia de conmutación	f	0 ... 30 Hz
Histéresis	H	tip. 2,8 %
Protección contra la inversión de polaridad		protegido
Protección contra cortocircuito		sincronizado
Caída de tensión	U_d	≤ 3 V
Corriente de trabajo	I_L	0 ... 200 mA
Corriente en vacío	I_0	≤ 10 mA
Display de tensión de trabajo		LED, verde
Indicación del estado de conmutación		LED, amarillo
Conformidad con estándar		
Estándar		IEC / EN 60947-5-2:2004
Condiciones ambientales		
Temperatura ambiente		-25 ... 70 °C (248 ... 343 K)
Datos mecánicos		
Tipo de conexión		Compartimento de terminales
Sección transversal		hasta 2,5 mm^2
Material de la carcasa		PBT
Superficie frontal		PBT
Tipo de protección		IP68
Autorizaciones y Certificados		
Autorización CCC		Certificado por China Compulsory Certification (CCC)

Fecha de publicación: 2009-11-17 11:02 Fecha de edición: 2009-11-17 115007_SPA.xml