Marque de commande

NJ30+U1M+E2

Caractéristiques

- **Série confort**
- **30 mm, non noyable**
- **Presse-étoupe métrique M20 x 1,5**

Connection

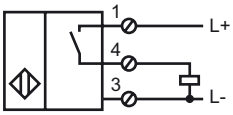

Dimensions

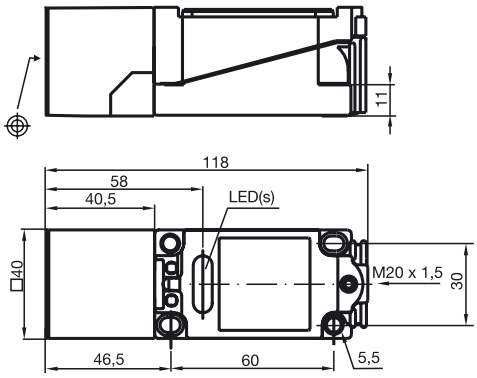

Caractéristiques techniques

Caractéristiques générales		
Fonction de l'élément de commutation		PNP à fermeture
Portée nominale	s_n	30 mm
Montage		non noyable
Polarité de sortie		DC
Portée de travail	s_a	0 ... 24,3 mm
Facteur de réduction r_{Al}		0,45
Facteur de réduction r_{Cu}		0,4
Facteur de réduction r_{V2A}		0,8
Valeurs caractéristiques		
Tension d'emploi	U_B	10 ... 60 V
Fréquence de commutation	f	0 ... 100 Hz
Course différentielle	H	1 ... 10 typ. 5 %
Protection contre l'inversion de polarité		protégé
Protection contre les courts-circuits		pulsé
Chute de tension	U_d	≤ 2,8 V
Courant d'emploi	I_L	0 ... 200 mA
Courant résiduel	I_r	0 ... 0,5 mA typ. 0,01 mA
Consommation à vide	I_0	≤ 10 mA
Visualisation de la tension d'emploi		LED verte
Visualisation de l'état de commutation		LED jaune
Conformité aux normes		
Normes		IEC / EN 60947-5-2:2004
Conditions environnantes		
Température ambiante		-25 ... 70 °C (248 ... 343 K)
Température de stockage		-25 ... 85 °C (248 ... 358 K)
Caractéristiques mécaniques		
Type de raccordement		bornier de raccordement
Section des fils		jusqu'à 2,5 mm^2
Matériau du boîtier		PBT
Face sensible		PBT
Mode de protection		IP68

Date de publication: 2009-11-17 11:06 Date d'édition: 2009-11-17 114963_FRA.xml