Orderbenämning

PL1-F25-E8-K

Kännetecken

- **För inmonterin i huset**
- **Burlindnings-dragfjäderklämmor insticksbara**
- **PL1... med ventilanslutning**
- **Ventil-ljusdioder avstängningsbara (trådbrygga)**
- **Uppfyller EG:s maskindirektiv**

Anslutning

PL1-...-E8

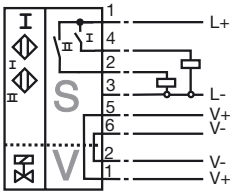

Tillbehör

BT32
Manövrering för byggserie F25
BT32XS
Manövrering för byggserie F25
BT32XAS
Manövrering för byggserie F25
BT33
Manövrering för byggserie F25
BT34
Manövrering för byggserie F25

Avmätning

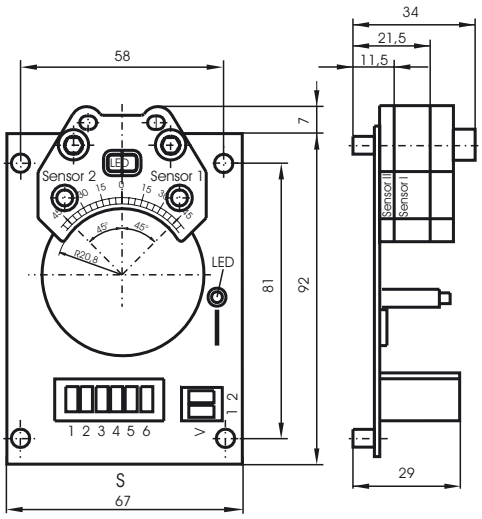

Tekniska data

Allmänna specifikationer		
Utgångs funktion		PNP dual slutare
Känselavstånd	s_n	3 mm
Installation		kan byggas upp i samma plan
Utgångs typ		DC
Garanterat känselavstånd	s_a	0 ... 2,43 mm
Reduktionsfaktor r_{Al}		0,5
Reduktionsfaktor $r_{1.4301}$		1
Reduktionsfaktor r_{St37}		1,1
Specifikationer		
Arbetsspänning	U_B	10 ... 30 V DC
Kopplingsfrekvens	f	0 ... 100 Hz
Hysteres	H	typ. 5 %
Polaritetsskydd		Skyddad mot felaktig polaritet
Kortslutningsskydd		pulserande
Spänningsfall	U_d	≤ 3 V
Arbetsström	I_L	0 ... 200 mA
Läckström	I_r	0 ... 0,5 mA typ. 0,1 µA vid 25 °C
Tomgångsström	I_0	≤ 25 mA
Driftspänningsvisning		LED grön
Funktions indikering		LED, gul
Visning av ventiltillstånd		LED, gul
Omgivningsförhållande		
Omgivningstemperatur		-25 ... 70 °C (-13 ... 158 °F)
Lagringstemperatur		-40 ... 85 °C (-40 ... 185 °F)
Mekaniska specifikationer		
Anslutning (system)		dragfjäderklämmor
Ledartvärsnitt (system)		taktad upp till 2,5 mm^2
Anslutning (ventil)		dragfjäderklämmor
Ledartvärsnitt (ventil)		taktad upp till 2,5 mm^2
Kapslingsmaterial		PBT
Avkännings yta		PBT
Skyddsklass		IP20
Norm- och riktlinjekonformitet		
Normkonformitet		
Normer		EN 60947-5-2:2007 IEC 60947-5-2:2007

Kungörelsedatum: 2011-07-28 14:49 Datum för utgåva: 2012-02-03 095096_swe.xml