Код для заказа

PL1-F25-E8-K

Характеристики

- **Для монтажа в корпусе**
- **Штепсельные клеточные пружинные клеммы**
- **PL1... с подключением клапана**
- **Отключаемые светодиоды клапана (проволочный мостик)**
- **Выполнены требования директивы ЕС о машинном оборудовании**

Подключение

PL1-...-E8

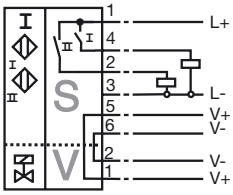

Принадлежности

BT32
Привод датчика для серии F25

BT32XS
Привод датчика для серии F25

BT32XAS
Привод датчика для серии F25

BT33
Привод датчика для серии F25

BT34
Привод датчика для серии F25

Размеры

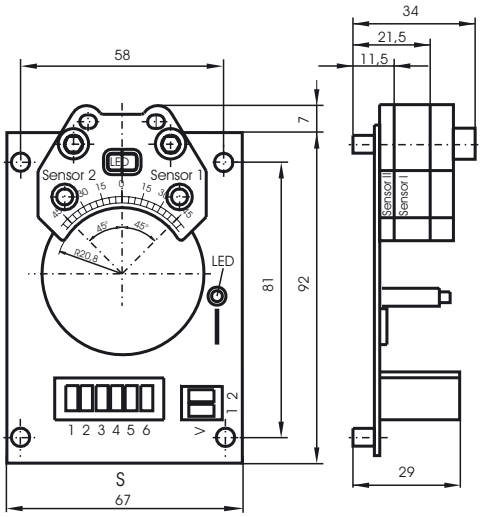

Технические данные

Общие данные		
Функция переключающих элементов		Тип PNPДвойной нормально-разомкнутый контакт
Интервал переключений	s_n	3 мм
Монтаж		монтаж заподлицо
Выходная полярность		пост. ток
Гарантированный интервал переключений	s_a	0 ... 2,43 мм
Коэффициент восстановления r_{Al}		0,5
Коэффициент восстановления $r_{1.4301}$		1
Понижающий коэффициент r_{St37}		1,1
Параметры		
Рабочее напряжение	U_B	10 ... 30 В пост. ток
Частота переключений	f	0 ... 100 Гц
Гистерезис	H	обычно. 5 %
Защита от неправильной полярности подключения		защита от неправильной полярности подключения
Защита от короткого замыкания		тактирующий
Падение напряжения	U_d	≤ 3 В
Рабочий ток	I_L	0 ... 200 мА
Остаточный ток	I_r	0 ... 0,5 мА обычно. 0,1 мкА при 25 °C
Ток холостого хода	I_0	≤ 25 мА
Индикатор рабочего напряжения		светодиод, зеленый
Индикация переключения		светодиод, желтый
Индикатор состояния клапана		светодиод, желтый
Окружающие условия		
Окружающая температура		-25 ... 70 °C (-13 ... 158 °F)
Температура хранения		-40 ... 85 °C (-40 ... 185 °F)
Механические данные		
Подключение (со стороны системы)		Штепсельные клеточные пружинные клеммы
Сечение жилы (со стороны системы)		до 2,5 мм^2
Подключение (со стороны клапана)		Штепсельные клеточные пружинные клеммы
Сечение жилы (со стороны клапана)		до 2,5 мм^2
Материал корпуса		ПБТ
Торцевая поверхность		ПБТ
Тип защиты		IP20
Соответствие стандартам и директивам		
Соответствие стандартам		
Стандарты		EN 60947-5-2:2007 IEC 60947-5-2:2007

Дата публикации: 2011-07-28 14:49 Дата издания: 2012-02-03 095096_rus.xml