CE

Designação para encomenda

PL1-F25-E8-K

Características

- **Para montagem na caixa**
- **Bornes de mola de tensão de gaiola encaixáveis**
- **PL1... com ligação da válvula**
- **LEDs da válvula desconectáveis (ponte de fio)**
- **Directivas europeias para máquinas cumpridas**

Ligação

PL1-...-E8

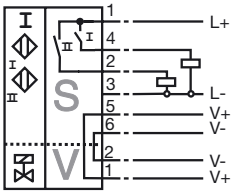

Dimensões

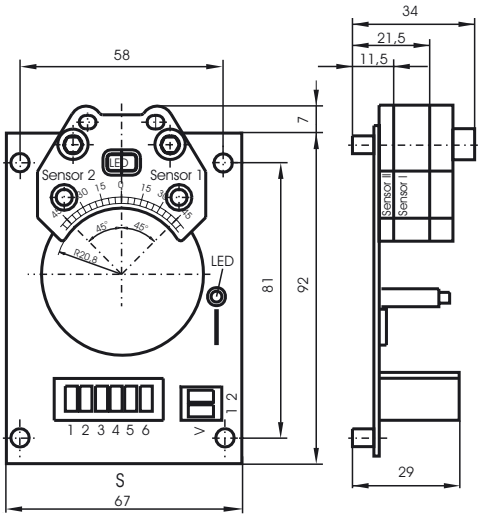

Dados técnicos

Dados gerais		
Função do elemento de comutação		PNPContacto de trabalho Dual
Intervalo de comutação	s_n	3 mm
Montagem		possível montar de forma nivelada
Polaridade de saída		DC
Intervalo seguro de comutação	s_a	0 ... 2,43 mm
Factor de redução r_{Al}		0,5
Factor de redução $r_{1.4301}$		1
Factor de redução r_{St37}		1,1
Dados característicos		
Tensão de funcionamento	U_B	10 ... 30 V DC
Frequência de comutação	f	0 ... 100 Hz
Histerese	H	tipo 5 %
Protecção contra as inversões da polaridade		protecção contra polaridade inversa
Protecção contra curto-circuito		cíclico
Queda de tensão	U_d	≤ 3 V
Corrente de funcionamento	I_L	0 ... 200 mA
Corrente residual	I_r	0 ... 0,5 mA tipo 0,1 µA com 25 °C
Corrente reactiva	I_0	≤ 25 mA
Indicação da tensão de funcionamento		LED, verde
Indicação do estado de comutação		LED, amarelo
Indicação do estado da válvula		LED, amarelo
Condições ambiente		
Temperatura ambiente		-25 ... 70 °C (-13 ... 158 °F)
Temperatura de armazenamento		-40 ... 85 °C (-40 ... 185 °F)
Dados mecânicos		
Ligação (do lado do sistema)		Bornes de mola de tracção da gaiola
Secção transversal do condutor (do lado do sistema)		até 2,5 mm^2
Ligação (do lado da válvula)		Bornes de mola de tracção da gaiola
Secção transversal do condutor (do lado da válvula)		até 2,5 mm^2
Material da caixa		PBT
Superfície frotal		PBT
Tipo de protecção		IP20
Conformidade de directivas e normas		
Conformidade com as normas		
Normas		EN 60947-5-2:2007 IEC 60947-5-2:2007

Veröffentlichungsdatum: 2011-07-28 14:49 Ausgabedatum: 2012-02-03 095096_por.xml