CE

Marque de commande

PL1-F25-E8-K

Caractéristiques

- **Pour le montage en boîtier**
- **Bornes à ressort débrochables**
- **PL1... avec raccordement pour vanne**
- **LED pour vannes pouvant être désactivées (strappe)**
- **Conforme à la directive CE relative aux machines**

Connection

PL1-...-E8

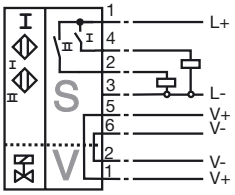

Accessoires

BT32
came pour la série F25
BT32XS
came pour la série F25
BT32XAS
came pour la série F25
BT33
came pour la série F25
BT34
came pour la série F25

Dimensions

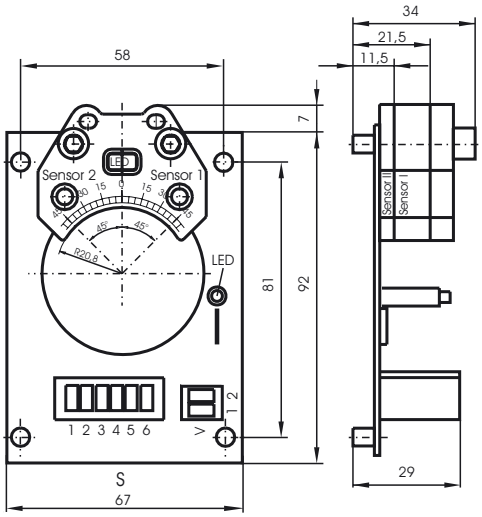

Caractéristiques techniques

Caractéristiques générales		
Fonction de l'élément de commutation		PNPà fermeture double
Portée nominale	s_n	3 mm
Montage		noyable
Polarité de sortie		DC
Portée de travail	s_a	0 ... 2,43 mm
Facteur de réduction r_{Al}		0,5
Facteur de réduction $r_{1.4301}$		1
Facteur de réduction r_{St37}		1,1
Valeurs caractéristiques		
Tension d'emploi	U_B	10 ... 30 V DC
Fréquence de commutation	f	0 ... 100 Hz
Course différentielle	H	typ. 5 %
Protection contre l'inversion de polarité		protégé
Protection contre les courts-circuits		pulsé
Chute de tension	U_d	≤ 3 V
Courant d'emploi	I_L	0 ... 200 mA
Courant résiduel	I_r	0 ... 0,5 mA typ. 0,1 µA pour 25 °C
Consommation à vide	I_0	≤ 25 mA
Visualisation de la tension d'emploi		LED verte
Visualisation de l'état de commutation		LED jaune
Visualisation de l'état de l'électrovanne		LED jaune
Conditions environnantes		
Température ambiante		-25 ... 70 °C (-13 ... 158 °F)
Température de stockage		-40 ... 85 °C (-40 ... 185 °F)
Caractéristiques mécaniques		
Raccordement (côté système)		bornes à ressort
Section des fils (côté système)		jusqu'à 2,5 mm²
Raccordement (côté vanne)		bornes à ressort
Section des fils (côté vanne)		jusqu'à 2,5 mm²
Matériau du boîtier		PBT
Face sensible		PBT
Mode de protection		IP20
conformité de normes et de directives		
Conformité aux normes		
Normes		EN 60947-5-2:2007 IEC 60947-5-2:2007

Date de publication: 2011-07-28 14:49 Date d'édition: 2012-02-03 095096_fra.xml

Copyright Pepperl+Fuchs
Pepperl+Fuchs Group www.pepperl-fuchs.com
USA: +1 330 486 0001 fa-info@us.pepperl-fuchs.com
Germany: +49 621 776-4411 fa-info@pepperl-fuchs.com
Singapore: +65 6779 9091 fa-info@sg.pepperl-fuchs.com