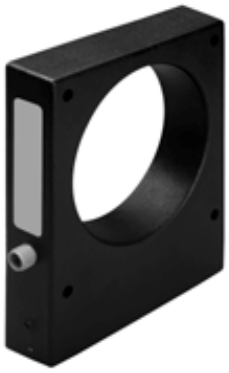

Orderbenämning

RJ100-E20-V1

Kännetecken

- **Ringdiameter 100 mm**
- **3-trådig DC**

Anslutning

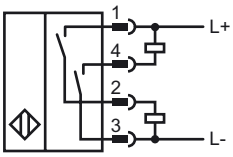

Pinout

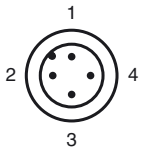

Tråd färger enligt EN 60947-5-2

1	BN
2	WH
3	BU
4	BK

Tillbehör

V1-G-2M-PVC
Honkontakt, M12, 4-stifts, PVC-kabel

V1-G-5M-PVC
Honkontakt, M12, 4-stifts, PVC-kabel

Avmätning

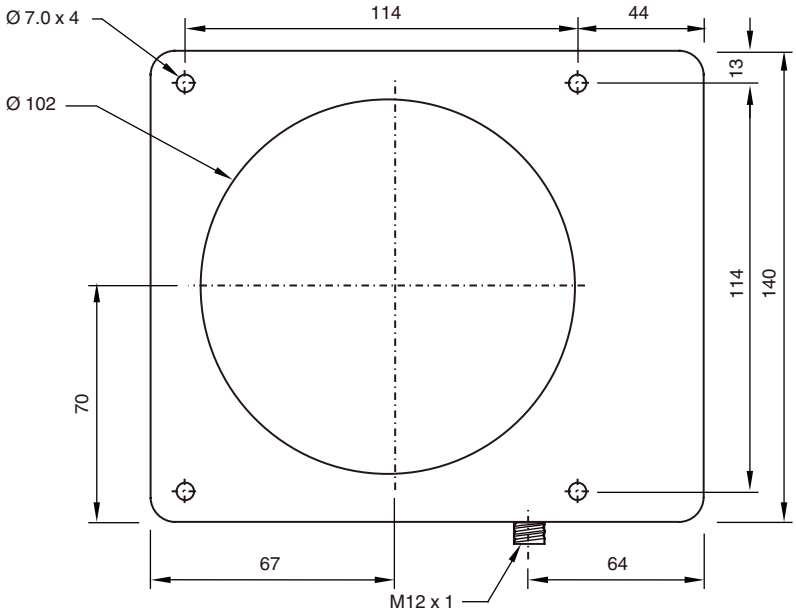

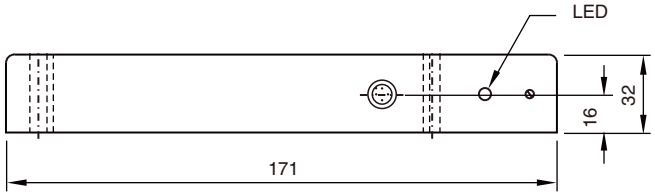

Tekniska data

Allmänna specifikationer		
Utgångs funktion		NPN + PNP slutare
Installation		ej i samma plan
Utgångs typ		DC
Mätcylinder		
Diameter		15 mm
Längd		15 mm
Ringdiameter		102 mm
Specifikationer		
Arbetsspänning	U_B	10 ... 30 V DC
Kopplingsfrekvens	f	0 ... 20 Hz
Polaritetsskydd		Skyddad mot felaktig polaritet
Kortslutningsskydd		nej
Spänningsfall	U_d	< 1 V
Arbetsström	I_L	12 mA
Läckström	I_r	2 µA
Funktions indikering		LED, röd
Visning/betjäningselement		
Potentiometer		Känslighetsjustering , 15 varv
Utgång		
Laststrom		100 mA (NPN) 50 mA (PNP)
Omgivningsförhållande		
Omgivningstemperatur		-20 ... 55 °C (-4 ... 131 °F)
Mekaniska specifikationer		
Anslutnings typ		4-stifts mikrokontakt (M12 x 1)
Kapslingsmaterial		ABS
Skyddsklass		IP65

Kungörelsedatum: 2011-09-16 22:19 Datum för utgåva: 2011-10-17 094799_swe.xml