Designação para encomenda

NJ15+U4+A2-V1

Características

- **15 mm nivelado**
- **DC de 4 fios**
- **Montagem encastrada**
- **Conector M12**

Ligação

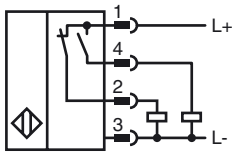

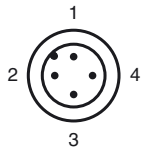

Fios cores de acordo com a EN 60947-5-2

1	BN
2	WH
3	BU
4	BK

Dimensões

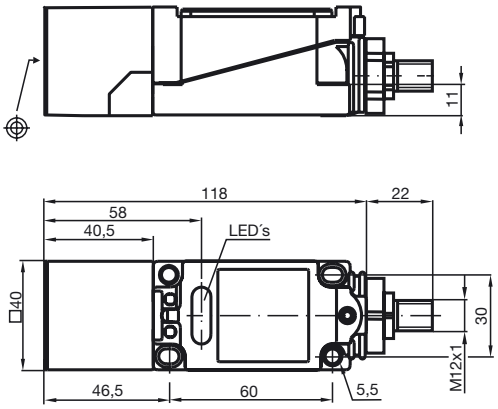

Dados técnicos

Dados gerais		
Função do elemento de comutação		PNP Anti-valência
Intervalo de comutação	s_n	15 mm
Montagem		nivelado
Polaridade de saída		DC
Intervalo seguro de comutação	s_a	0 ... 12,15 mm
Factor de redução r_{Al}		0,3
Factor de redução r_{Cu}		0,25
Factor de redução $r_{1.4305}$		0,75
Dados característicos		
Tensão de funcionamento	U_B	10 ... 60 V DC
Frequência de comutação	f	0 ... 150 Hz
Histerese	H	tipo 3 %
Protecção contra as inversões da polaridade		protecção contra polaridade inversa
Protecção contra curto-circuito		cíclico
Queda de tensão	U_d	≤ 2,8 V
Corrente de funcionamento	I_L	0 ... 200 mA
Corrente residual	I_r	0 ... 0,5 mA tipo 0,01 mA
Corrente reactiva	I_0	≤ 10 mA
Indicação da tensão de funcionamento		LED, verde
Indicação do estado de comutação		LED, amarelo
Conformidade com as normas		
Normas		EN 60947-5-2:2007 IEC 60947-5-2:2007
Condições ambiente		
Temperatura ambiente		-25 ... 70 °C (-13 ... 158 °F)
Dados mecânicos		
Material da caixa		PBT
Superfície frotal		PBT
Tipo de protecção		IP68
Autorizações certificados		
Autorização UL		cULus Listed, General Purpose
Autorização CSA		cCSAus Listed, General Purpose
Autorização CCC		Certificado pela China Compulsory Certification (CCC)

Veröffentlichungsdatum: 2011-07-20 11:49 Ausgabedatum: 2011-07-20 094668_por.xml