Opis zamówienia

NJ40+U4+E-V1

Opis zamówienia

- **Seria komfort**
- **40 mm niezabudowany**
- **3-przewodowy DC**
- **montaż powierzchniowy**

Przyłącze

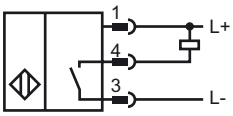

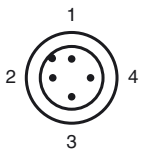

Drut kolory wg EN 60947-5-2

1	BN
2	WH
3	BU
4	BK

Wymiary

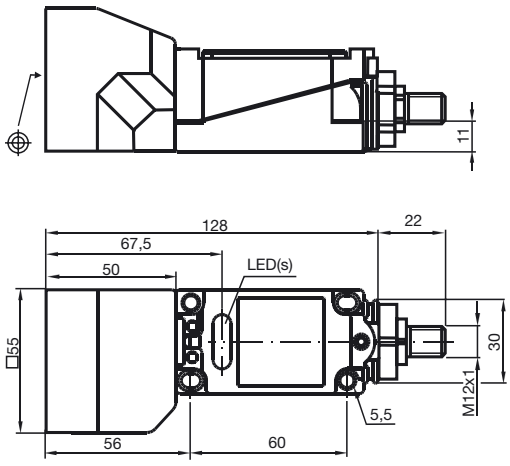

Dane techniczne

Dane ogólne		
Funkcja elementów przełączających		NPNnormalnie otwarty
Nominalny zasięg działania	s_n	40 mm
Instalacja		niezabudowany
Polaryzacja wyjściowa		DC
Zapewniony dystans działania	s_a	0 ... 32,4 mm
Współczynnik redukcyjny r_{Al}		0,5
Współczynnik redukcyjny r_{Cu}		0,45
Współczynnik redukcyjny r_{V2A}		0,8
Parametry		
Napięcie robocze	U_B	10 ... 60 V DC
Częstotliwość przełączania	f	0 ... 100 Hz
histereza	H	1 ... 10 zwykle 5 %
Ochrona przed złą polaryzacją		ochrona przed odwrotną polaryzacją
Ochrona przed zwarciem		pulsująca
spadek napięcia	U_d	≤ 2,8 V
Prąd roboczy	I_L	0 ... 200 mA
Prąd resztkowy	I_r	0 ... 0,5 mA zwykle 0,01 mA
Prąd jałowy	I_0	≤ 10 mA
Wskaźnik napięcia roboczego		Zielona dioda
Wskaźnik stanu przełączenia		Żółta dioda
Zgodność norm		
Normy		IEC / EN 60947-5-2:2004
Warunki otoczenia		
Temperatura otoczenia		-25 ... 70 °C (-13 ... 158 °F)
Temperatura składowania		-25 ... 85 °C (-13 ... 185 °F)
Dane mechaniczne		
Materiał obudowy		PBT
Powierzchnia pomiarowa		PBT
Rodzaj ochrony		IP68
Zezwolenia i certyfikaty		
Certyfikat UL		cULus Listed, General Purpose
Certyfikat CSA		cCSAus Listed, General Purpose

Data publikacji: 2010-10-21 21:49 Data wydania: 2010-10-21 093666_POL.xml