Marque de commande

NJ40+U4+A2-V1

Caractéristiques

- **4 fils courant continu**
- **40 mm, non noyable**
- **Connecteur, M12**

Connection

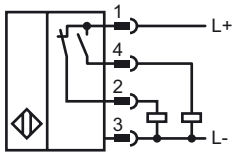

Pinout

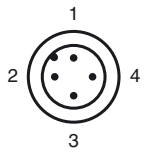

Couleur des fils selon EN 60947-5-2

1	BN
2	WH
3	BU
4	BK

Accessoires

V1-G-YE2M-PVC
Connecteur femelle, M12, 4 pôles, câble PVC
V1-W-YE2M-PVC
Connecteur femelle, M12, 4 pôles, câble PVC

Dimensions

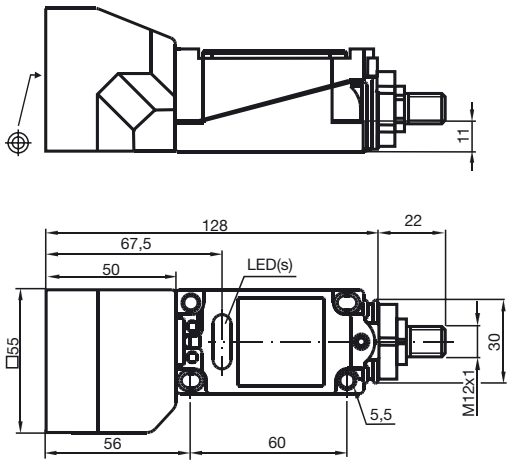

Caractéristiques techniques

Caractéristiques générales		
Fonction de l'élément de commutation		PNP antivalente
Portée nominale	s_n	40 mm
Montage		non noyable
Polarité de sortie		DC
Portée de travail	s_a	0 ... 32,4 mm
Facteur de réduction r_{Al}		0,5
Facteur de réduction r_{Cu}		0,45
Facteur de réduction r_{V2A}		0,8
Valeurs caractéristiques		
Tension d'emploi	U_B	10 ... 60 V DC
Fréquence de commutation	f	0 ... 100 Hz
Course différentielle	H	1 ... 10 typ. 5 %
Protection contre l'inversion de polarité		protégé
Protection contre les courts-circuits		pulsé
Chute de tension	U_d	≤ 2,8 V
Courant d'emploi	I_L	0 ... 200 mA
Consommation à vide	I_0	≤ 10 mA
Visualisation de la tension d'emploi		LED verte
Visualisation de l'état de commutation		LED jaune
Conformité aux normes		
Normes		EN 60947-5-2:2007 IEC 60947-5-2:2007
Conditions environnantes		
Température ambiante		-25 ... 70 °C (-13 ... 158 °F)
Caractéristiques mécaniques		
Matériau du boîtier		PBT
Face sensible		PBT
Mode de protection		IP68
Agréments et certificats		
Agrément UL		cULus Listed, General Purpose
Homologation CSA		cCSAus Listed, General Purpose
agrément CCC		Certified by China Compulsory Certification (CCC)

Date de publication: 2010-11-30 23:15 Date d'édition: 2011-01-10 093395_FRA.xml