Bestellbezeichnung

NJ15+U4+W

Merkmale

- **15 mm bündig**
- **2-Draht AC**
- **Grenzwertschalter-Gehäuse**
- **Metallunterteil 1/2" NPT**

Anschluss

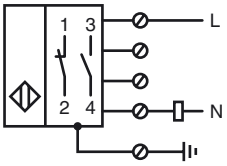

Zubehör

MHW 01
Modularer Haltewinkel

Abmessungen

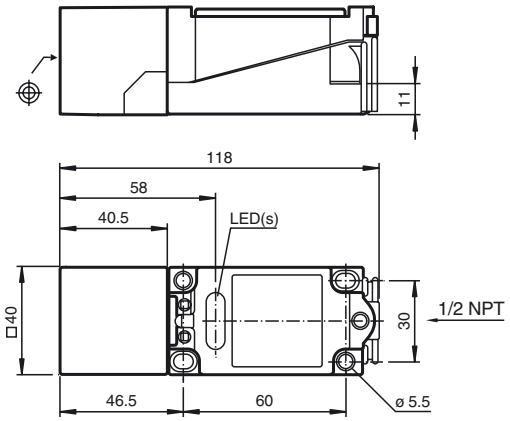

Technische Daten

Allgemeine Daten		
Schaltelementfunktion		AC Schließer/Öffner
Schaltabstand	s_n	15 mm
Einbau		bündig
Ausgangspolarität		AC
Gesicherter Schaltabstand	s_a	0 ... 12,15 mm
Reduktionsfaktor r_{Al}		0,3
Reduktionsfaktor r_{Cu}		0,25
Reduktionsfaktor $r_{V2A\ (1.4301)}$		0,75
Kenndaten		
Betriebsspannung AC		20 ... 253 V [1)]
Schaltfrequenz	f	0 ... 20 Hz
Hysterese	H	1 ... 10 typ. 5 %
Spannungsfall	U_d	≤ 5 V
Kurzzeitstrom (20ms, 0,1Hz)		0 ... 3000 mA
Betriebsstrom	I_L	8 ... 500 mA
Reststrom	I_r	0,5 ... 1,95 mA typ. 1,2 mA
Betriebsspannungsanzeige		LED, grün
Schaltzustandsanzeige		LED, gelb
Umgebungsbedingungen		
Umgebungstemperatur		-25 ... 70 °C (-13 ... 158 °F)
Lagertemperatur		-25 ... 85 °C (-13 ... 185 °F)
Mechanische Daten		
Anschlussart		Schraubklemmen
Aderquerschnitt		≤ 2,5 mm^2
Gehäusematerial		PBT/Metall
Stirnfläche		PBT
Schutzart		IP68
Hinweis		[1)] Bei Temperaturbereich unter 0 °C zulässige Betriebsspannung U_b 80...253 V Geräteschutzsicherung ≤ 2 A (flink) gemäß IEC 60127-2 Sheet 1 Empfehlung: Nach Kurzschluss das Gerät auf Funktion prüfen.
Allgemeine Informationen		
Ergänzende Informationen		Schließer- oder Öffnerfunktion durch die Verdrahtung wählbar. Pro Gerät nur einen Ausgang anschließen!
Normen- und Richtlinienkonformität		
Normenkonformität		
Normen		EN 60947-5-2:2007 IEC 60947-5-2:2007
Zulassungen und Zertifikate		
UL-Zulassung		cULus Listed, General Purpose
CSA-Zulassung		cCSAus Listed, General Purpose
CCC-Zulassung		Certified by China Compulsory Certification (CCC)

Veröffentlichungsdatum: 2012-06-20 07:53 Ausgabedatum: 2012-06-20 085589_ger.xml

Copyright Pepperl+Fuchs
Pepperl+Fuchs Gruppe www.pepperl-fuchs.com
USA: +1 330 486 0001 fa-info@us.pepperl-fuchs.com
Germany: +49 621 776-1111 fa-info@de.pepperl-fuchs.com
Singapore: +65 6779 9091 fa-info@sg.pepperl-fuchs.com