Referencia de pedido

NBN3-F25-Z8-V1

Características

- **Para montaje en la carcasa**
- **Cumple con Normativa CE p. máquinas**

Conexión

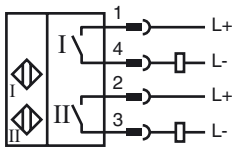

Pinout

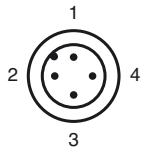

Color del conductor según EN 60947-5-2

1	BN
2	WH
3	BU
4	BK

Accesorios

BT32
Actuador para la serie F25
BT32XS
Actuador para la serie F25
BT32XAS
Actuador para la serie F25
BT33
Actuador para la serie F25
BT34
Actuador para la serie F25
V1-G

Dimensiones

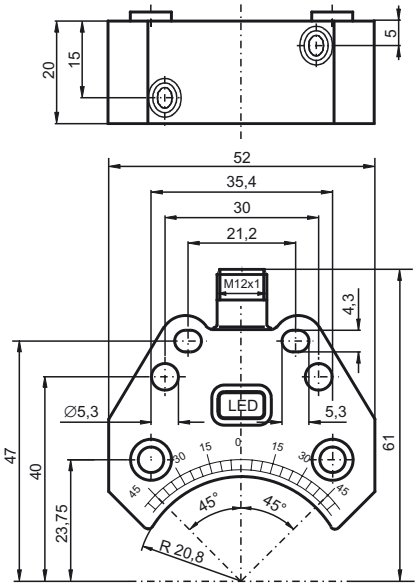

Datos técnicos

Datos generales		
Función del elemento de conmutación		Contacto N.A. Dual
Distancia de conmutación de medición s_n		3 mm
Instalación		montaje enrasada
Polaridad de salida		CC
Distancia de conmutación asegurada s_a		0 ... 2,43 mm
Factor de reducción r_{Al}		0,5
Factor de reducción r_{Cu}		0,4
Factor de reducción $r_{1.4301}$		1
Factor de reducción r_{St37}		1,1
Datos característicos		
Tensión de trabajo	U_B	6 ... 60 V CC
Frecuencia de conmutación	f	0 ... 500 Hz
Histéresis	H	tip. 0,2 %
Protección contra la inversión de polaridad		no polarizado
Protección contra cortocircuito		no
Caída de tensión	U_d	≤ 5 V
Corriente de trabajo	I_L	4 ... 100 mA
Corriente de trabajo mínima	I_m	4 mA
Corriente residual	I_r	0 ... 1 mA tip. 0,7 mA
Indicación del estado de conmutación		LED, amarillo
Condiciones ambientales		
Temperatura ambiente		-25 ... 70 °C (-13 ... 158 °F)
Datos mecánicos		
Tipo de conexión		Conector M12 x 1 , 4 polos
Material de la carcasa		PBT
Superficie frontal		PBT
Tipo de protección		IP67
Momento de apriete de los tornillos de fijación		M5 x 25 : 2,7 Nm
Nota		montaje en mando
Conformidad con Normas y Directivas		
Conformidad con estándar		
Estándar		EN 60947-5-2:2007 IEC 60947-5-2:2007
Autorizaciones y Certificados		
Autorización UL		cULus Listed, General Purpose
Autorización CSA		cCSAus Listed, General Purpose
Autorización CCC		Certificado por China Compulsory Certification (CCC)

Fecha de publicación: 2011-07-28 14:48 Fecha de edición: 2012-02-03 085121_spa.xml

Se reserva el derecho a realizar cambios oportunos que supongan mejoras técnicas
Copyright Pepperl+Fuchs