Codifica d'ordine

NBN3-F25-Z8-V1

Caratteristiche

- **Per il montaggio nell'involucro**
- **Rispetta le normative CE relative alle macchine**

Allacciamento

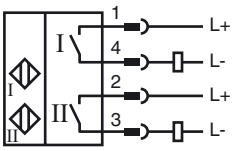

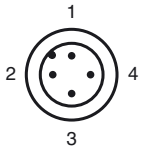

Colori dei conduttori secondo la EN 60947-5-2

1	BN
2	WH
3	BU
4	BK

Accessori

BT32
Attuatore per la serie F25
BT32XS
Attuatore per la serie F25
BT32XAS
Attuatore per la serie F25
BT33
Attuatore per la serie F25
BT34
Attuatore per la serie F25
V1-G
Connettore femmina, M12, a 4 poli, configurabile
V1-W

Dimensioni

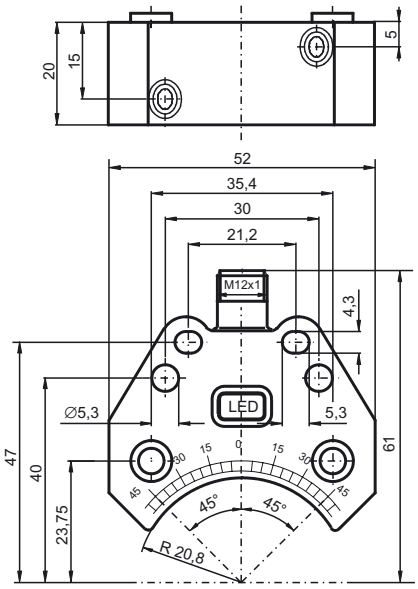

Dati tecnici

Dati generali		
Funzione di un elemento di commutazione		Contatto NO duale
Distanza di comando misura	s_n	3 mm
Montaggio incorporato		montaggio incorporabile
Polarità d'uscita		DC
Distanza di comando sicura	s_a	0 ... 2,43 mm
Fattore di riduzione r_{Al}		0,5
Fattore di riduzione r_{Cu}		0,4
Fattore di riduzione $r_{1.4301}$		1
Fattore di riduzione r_{St37}		1,1
Dati specifici		
Tensione di esercizio	U_B	6 ... 60 V DC
Frequenza di commutazione	f	0 ... 500 Hz
Isteresi	H	tipico 0,2 %
Protezione da scambio di polarità		tolleranza
Protezione da cortocircuito		no
Caduta di tensione	U_d	≤ 5 V
Corrente di esercizio	I_L	4 ... 100 mA
Corrente di esercizio minima	I_m	4 mA
Corrente residua	I_r	0 ... 1 mA tipico 0,7 mA
Display stato elettrico		LED, giallo
Condizioni ambientali		
Temperatura ambiente		-25 ... 70 °C (-13 ... 158 °F)
Dati meccanici		
Tipo di collegamento		Connettore a spina M12 x 1 , 4 poli
Materiale della scatola		PBT
Superficie anteriore		PBT
Classe di protezione		IP67
Coppia serraggio viti di fissaggio		M5 x 25 : 2,7 Nm
Indicazione		Montaggio su azionamento
Conformità alle norme e alle direttive		
Conformità alle norme		
Norme		EN 60947-5-2:2007 IEC 60947-5-2:2007
Omologazioni e certificati		
omologazione UL		cULus Listed, General Purpose
Omologazione CSA		cCSAus Listed, General Purpose
Omologazione CCC		Certified by China Compulsory Certification (CCC)

Data di edizione: 2011-07-28 14:48 Data di stampare: 2012-02-03 085121_ita.xml

Sono riservate delle modificazioni accettabili in seguito a miglioramenti tecnici
Copyright Pepperl+Fuchs