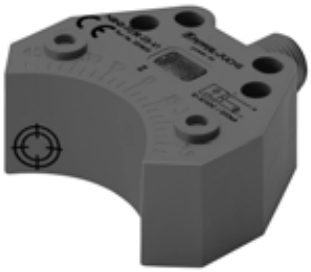

Opis zamówienia

NBN3-F25R-E3-V1

Przyłącze

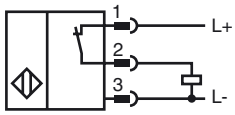

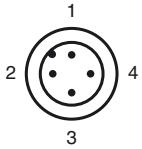

Drut kolory wg EN 60947-5-2

1	BN
2	WH
3	BU
4	BK

Wymiary

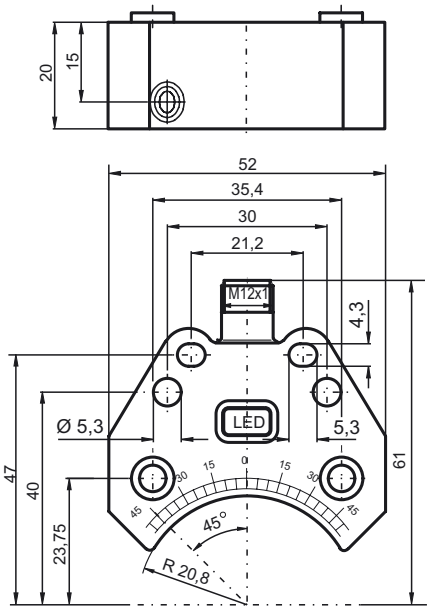

Dane techniczne

Dane ogólne		
Funkcja elementów przełączających		PNP NC
Nominalny zasięg działania	s_n	3 mm
Instalacja		zabudowany
Polaryzacja wyjżciowa		przełączany na stan wysoki
Zapewniony dystans działania	s_a	0 ... 2,43 mm
Współczynnik redukcyjny r_{Al}		0,5
Współczynnik redukcyjny r_{Cu}		0,4
Współczynnik redukcyjny $r_{1.4301}$		1
Współczynnik redukcyjny r_{St37}		1,1
Parametry		
Napięcie robocze	U_B	10 ... 30 V
Częstotliwość przełączania	f	0 ... 500 Hz
histereza	H	typ. 5 %
Ochrona przed złą polaryzacją		wszystkie złącza
Ochrona przed zwarciem		pulsująca
spadek napięcia	U_d	≤ 3 V
Prąd roboczy	I_L	0 ... 200 mA
Prąd resztkowy	I_r	0 ... 0,5 mA typ. 0,1 µA przy temp. 25 °C
Prąd jałowy	I_0	≤ 18 mA
Wskaźnik napięcia roboczego		Zielona dioda
Wskaźnik stanu przełączenia		Żółta dioda
Warunki otoczenia		
Temperatura otoczenia		-25 ... 70 °C (-13 ... 158 °F)
Temperatura składowania		-40 ... 85 °C (-40 ... 185 °F)
Dane mechaniczne		
Schemat połączenia		Wtyczka przyrządowa M12 x 1 , 4-pin
Materiał obudowy		PBT
Powierzchnia pomiarowa		PBT
Rodzaj ochrony		IP67
Moment dokręcający żrub mocujących		M5†x†25 : 2,7 Nm
Zgodność norm i dyrektyw		
Zgodność norm		
Normy		EN 60947-5-2:2007 IEC 60947-5-2:2007
Zezwolenia i certyfikaty		
Certyfikat UL		cULus Listed, General Purpose
Certyfikat CSA		cCSAus Listed, General Purpose
Certyfikat CCC		Produkty, dla których maksymalne napięcie robocze nie przekracza 36 V, nie wymagają certyfikacji, a zatem nie są opatrzone znakiem CCC.

Data publikacji: 2011-06-15 16:05 Data wydania: 2012-02-03 052985_pol.xml