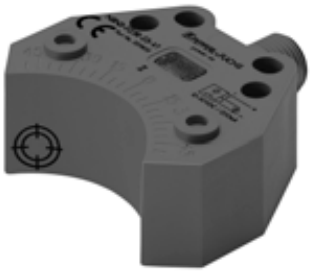

Objednací název

NBN3-F25R-E3-V1

Připojení

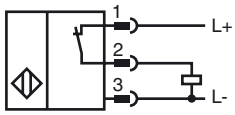

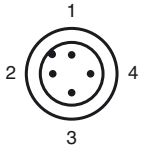

Wire barev dle EN 60947-5-2

1	BN
2	WH
3	BU
4	BK

Pøislu¿enství

V1-G
Kabelová zásuvka, M12, 4pólová, modulární

V1-W-2M-PUR
Kabelová zásuvka, M12, 4 vývody, kabel z PUR

V1-G-2M-PUR
Kabelová zásuvka, M12, 4 vývody, kabel z PUR

V1-W
Kabelová zásuvka, M12, 4pólová, modulární

Rozměry

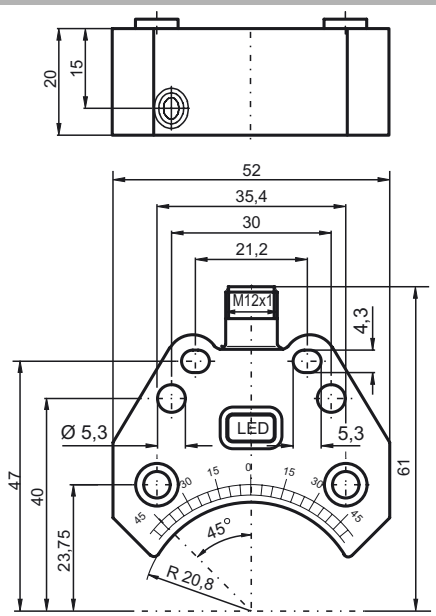

Technická data

Všeobecné specifikace		
Funkce spínacího prvku		PNProzpínací kontakt
Spínací vzdálenost	s_n	3 mm
Montáž		nástavbová montáž je možná v jedné rovině
Polarita výstupu		spínání kladným pólem
Pracovní rozsah	s_a	0 ... 2,43 mm
Redukční součinitel r_{Al}		0,5
Redukční součinitel r_{Cu}		0,4
Redukční součinitel $r_{nerez\ ocel\ 1.4301}$		1
Redukční součinitel $r_{ocel\ St37}$		1,1
Charakteristické hodnoty		
Provozní napětí	U_B	10 ... 30 V
Spínací frekvence	f	0 ... 500 Hz
Hystereze	H	typ. 5 %
Ochrana proti přepólování		všechna vedení
Ochrana proti zkratu		pulsní kontrola
Pokles napětí	U_d	≤ 3 V
Provozní proud	I_L	0 ... 200 mA
Zbytkový proud	I_r	0 ... 0,5 mA typ. 0,1 µA při 25 °C
Proud naprázdno	I_0	≤ 18 mA
Indikace provozního napětí		LED dioda, zelená
Indikace stavu sepnutí		LED dioda, žlutá
Okolní podmínky		
Teplota okolí		-25 ... 70 °C (-13 ... 158 °F)
Teplota při skladování		-40 ... 85 °C (-40 ... 185 °F)
Mechanické specifikace		
Typ připojení		Přístrojový konektor M12 x 1 , 4 vývody
Materiál pouzdra		Polybutyltereftalát
Čelní plocha		Polybutyltereftalát
Třída ochrany		IP67
Utahovací moment upevňovacích šroubů		M5 x 25 : 2,7 Nm
Shoda s normami a směrnicemi		
Soulad s normami		
Normy		EN 60947-5-2:2007 IEC 60947-5-2:2007
Schválení a certifkáty		
Schválení UL		cULus Listed, General Purpose
Schválení CSA		cCSAus Listed, General Purpose
Schválení CCC		Pro výrobky s max. provozním napětím ≤36 V není nutné povolení. Z tohoto důvodu nejsou opatřeny označením CCC.

Datum vystavení: 2011-06-15 16:05 Datum vydání: 2012-02-03 052985_cze.xml