CE

Codifica d'ordine

PL1-F25-E8-S

Caratteristiche

- **Per il montaggio nell'involucro**
- **PL1... con raccordo di valvola**
- **LED di valvola disinnestabile (ponticello)**
- **Rispetta le normative CE relative alle macchine**

Allacciamento

PL1-...-E8

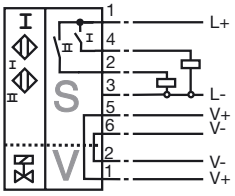

Accessori

BT32
Attuatore per la serie F25

BT32XS
Attuatore per la serie F25

BT32XAS
Attuatore per la serie F25

BT33
Attuatore per la serie F25

BT34
Attuatore per la serie F25

Dimensioni

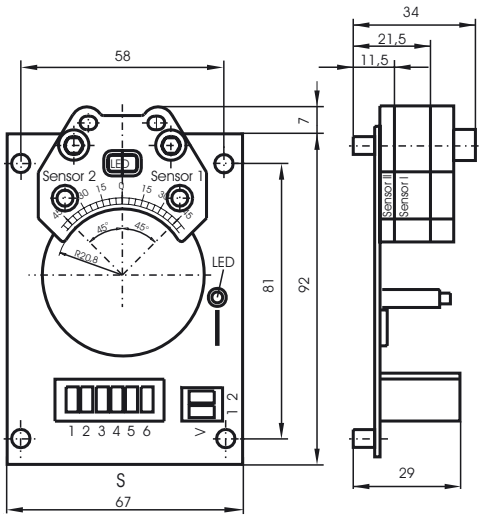

Dati tecnici

Dati generali		
Funzione di un elemento di commutazione		Contatto duale NOPNP
Distanza di comando misura	s_n	3 mm
Montaggio incorporato		montaggio incorporabile
Polarità d'uscita		DC
Distanza di comando sicura	s_a	0 ... 2,43 mm
Fattore di riduzione r_{Al}		0,5
Fattore di riduzione $r_{1.4301}$		1
Fattore di riduzione r_{St37}		1,1
Dati specifici		
Tensione di esercizio	U_B	10 ... 30 V DC
Frequenza di commutazione	f	0 ... 100 Hz
Isteresi	H	tipico 5 %
Protezione da scambio di polarità		polarità protetta
Protezione da cortocircuito		a fasi
Caduta di tensione	U_d	≤ 3 V
Corrente di esercizio	I_L	0 ... 200 mA
Corrente residua	I_r	0 ... 0,5 mA tipico 0,1 µA a 25 °C
Corrente a vuoto	I_0	≤ 25 mA
Indicatore della tensione di esercizio		LED, verde
Display stato elettrico		LED, giallo
Indicatore stato valvola		LED, giallo
Condizioni ambientali		
Temperatura ambiente		-25 ... 70 °C (-13 ... 158 °F)
Temperatura di magazzinaggio		-40 ... 85 °C (-40 ... 185 °F)
Dati meccanici		
Sezione conduttori (lato sistema)		fino a 2,5 mm^2
Sezione conduttori (lato valvola)		fino a 2,5 mm^2
Materiale della scatola		PBT
Superficie anteriore		PBT
Classe di protezione		IP20
Indicazione		Montaggio in scatola
Conformità alle norme e alle direttive		
Conformità alle norme		
Norme		EN 60947-5-2:2007 IEC 60947-5-2:2007

Data di edizione: 2011-07-28 14:50 Data di stampare: 2012-02-03 044565_ita.xml

Copyright Pepperl+Fuchs
Pepperl+Fuchs Group www.pepperl-fuchs.com
USA: +1 330 486 0001 fa-info@us.pepperl-fuchs.com
Germany: +49 621 776-4411 fa-info@pepperl-fuchs.com
Singapore: +65 6779 9091 fa-info@sg.pepperl-fuchs.com

Codice modello: PL1-F25-E8-S

Schede di supporto **PL1-F25-E8-S**

PL1 con 1 collegamento valvola e LED

Tipo di sensore **PL1-F25-E8-S**

F25 Rilevatore di prossimità F25 Serie standard

Versione elettrica **PL1-F25-E8-S**

E8 Tensione continua a 3 fili

Tecnica di collegamento **PL1-F25-E8-S**

S Morsetto a vite inseribile

Data di edizione: 2011-07-28 14:50 Data di stampare: 2012-02-03 044565_ita.xml

Sono riservate delle modificazioni accettabili in seguito a miglioramenti tecnici Copyright Pepperl+Fuchs

Pepperl+Fuchs Group www.pepperl-fuchs.com
USA: +1 330 486 0001 fa-info@us.pepperl-fuchs.com
Germany: +49 621 776-4411 fa-info@pepperl-fuchs.com
Singapore: +65 6779 9091 fa-info@sg.pepperl-fuchs.com

PEPPERL+FUCHS SENSING YOUR NEEDS