Размеры

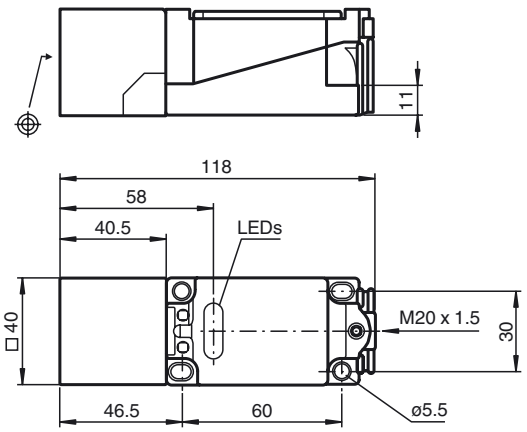

Код для заказа

NCN20+U1+Z2

Характеристики

- **Комфортная серия**
- **20 мм, монтаж не заподлицо**

Подключение

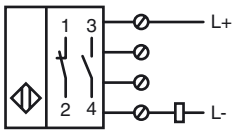

Принадлежности

V1-M20-80

V1-W

MHW 01

V1-W-2M-PUR

V1-G-2M-PUR

Технические данные

Общие данные		
Функция переключающих элементов		пост. ток - нормально-разомкнутый/нормально-замкнутый контакт
Интервал переключений	s_n	20 мм
Монтаж		монтаж не заподлицо
Выходная полярность		пост. ток
Гарантированный интервал переключений	s_a	0 ... 16,2 мм
Коэффициент восстановления r_{Al}		0,37
Коэффициент восстановления r_{Cu}		0,35
Коэффициент восстановления $r_{1.4301}$		0,79
Параметры		
Рабочее напряжение	U_B	5 ... 60 В
Частота переключений	f	0 ... 250 Гц
Гистерезис	H	1 ... 10 обычно. 5 %
Защита от неправильной полярности подключения		защита против неправильной полярности подключения
Защита от короткого замыкания		тактирующий
Падение напряжения	U_d	≤ 5 В
Рабочий ток	I_L	2 ... 200 мА
Наименьший рабочий ток	I_m	2 мА
Остаточный ток	I_r	0 ... 1 мА обычно. 0,7 мА
Индикация переключения		светодиод, желтый
Окружающие условия		
Окружающая температура		-25 ... 70 °C (-13 ... 158 °F)
Температура хранения		-25 ... 85 °C (-13 ... 185 °F)
Механические данные		
Тип подключения		Резьбовые клеммы
Поперечное сечение проводника		до 2,5 мм^2
Материал корпуса		ПБТ
Торцевая поверхность		ПБТ
Тип защиты		IP68
Соответствие стандартам и директивам		
Соответствие стандартам		
Стандарты		EN 60947-5-2:2007 IEC 60947-5-2:2007
Лицензии и сертификаты		
Разрешение по нормам UL		cULus Listed, General Purpose
Разрешение CSA		cCSAus Listed, General Purpose
Разрешение CCC		Сертифицировано China Compulsory Certification (CCC)

Дата публикации: 2012-05-04 09:27 Дата издания: 2012-05-04 030347_rus.xml