CE

Referencia de pedido

NCN20+U1+Z0

Conexión

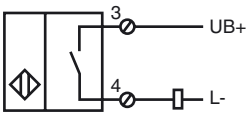

Dimensiones

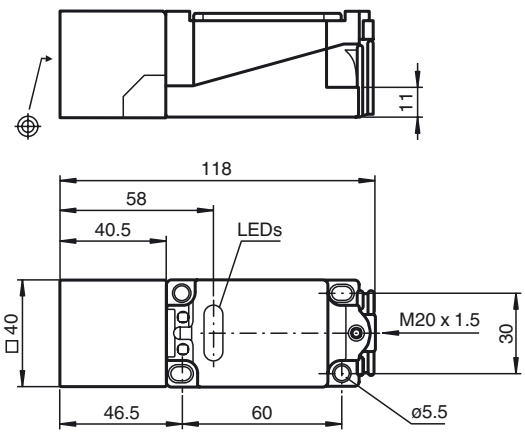

Datos técnicos

Datos generales		
Función del elemento de conmutación		CC N.A.
Distancia de conmutación de medición s_n		20 mm
Instalación		no enrasado
Distancia de conmutación asegurada s_a		0 ... 16,2 mm
Factor de reducción r_{Al}		0,37
Factor de reducción r_{Cu}		0,35
Factor de reducción $r_{1.4301}$		0,79
Datos característicos		
Tensión de trabajo	U_B	5 ... 60 V
Frecuencia de conmutación	f	0 ... 50 Hz
Histéresis	H	1 ... 10 tip. 5 %
Protección contra la inversión de polaridad		no polarizado
Protección contra cortocircuito		sincronizado
Caída de tensión	U_d	≤ 5 V
Corriente de trabajo	I_L	2 ... 200 mA
Corriente de trabajo mínima	I_m	2 mA
Corriente residual	I_r	0 ... 1 mA tip. 0,7 mA
Indicación del estado de conmutación		LED, amarillo
Indicación de preavería		Z0: LED rojo
Conformidad con estándar		
Estándar		IEC / EN 60947-5-2:2004
Condiciones ambientales		
Temperatura ambiente		-25 ... 70 °C (-13 ... 158 °F)
Temperatura de almacenaje		-25 ... 85 °C (-13 ... 185 °F)
Datos mecánicos		
Sección transversal		hasta 2,5 mm^2
Material de la carcasa		PBT
Superficie frontal		PBT
Tipo de protección		IP68

Fecha de publicación: 2012-05-04 09:25 Fecha de edición: 2012-05-04 030303_spa.xml

Se reserva el derecho a realizar cambios oportunos que supongan mejoras técnicas
Copyright Pepperl+Fuchs