Размеры

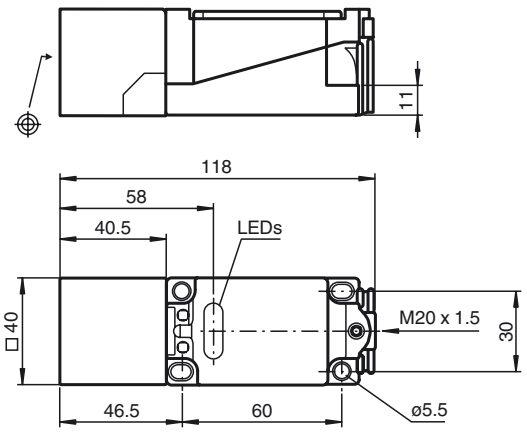

Код для заказа

NCN20+U1+Z0

Подключение

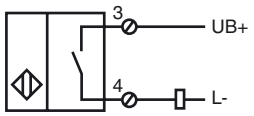

Технические данные

Общие данные		
Функция переключающих элементов		пост. токНормально-разомкнутый контакт
Интервал переключений	s_n	20 мм
Монтаж		монтаж не заподлицо
Гарантированный интервал переключений	s_a	0 ... 16,2 мм
Коэффициент восстановления r_{Al}		0,37
Коэффициент восстановления r_{Cu}		0,35
Коэффициент восстановления $r_{1.4301}$		0,79
Параметры		
Рабочее напряжение	U_B	5 ... 60 В
Частота переключений	f	0 ... 50 Гц
Гистерезис	H	1 ... 10 обычно. 5 %
Защита от неправильной полярности подключения		защита против неправильной полярности подключения
Защита от короткого замыкания		тактирующий
Падение напряжения	U_d	≤ 5 В
Рабочий ток	I_L	2 ... 200 мА
Наименьший рабочий ток	I_m	2 мА
Остаточный ток	I_r	0 ... 1 мА обычно. 0,7 мА
Индикация переключения		светодиод, желтый
Индикатор предотказного состояния		Z0: светодиод - красный
Соответствие стандартам		
Стандарты		IEC / EN 60947-5-2:2004
Окружающие условия		
Окружающая температура		-25 ... 70 °C (-13 ... 158 °F)
Температура хранения		-25 ... 85 °C (-13 ... 185 °F)
Механические данные		
Поперечное сечение проводника		до 2,5 мм^2
Материал корпуса		ПБТ
Торцевая поверхность		ПБТ
Тип защиты		IP68

Дата публикации: 2012-05-04 09:25 Дата издания: 2012-05-04 030303_rus.xml

Copyright Pepperl+Fuchs
Pepperl+Fuchs Group www.pepperl-fuchs.com
USA: +1 330 486 0001 fa-info@us.pepperl-fuchs.com
Germany: +49 621 776-4411 fa-info@pepperl-fuchs.com
Singapore: +65 6779 9091 fa-info@sg.pepperl-fuchs.com