Objednací název

NJ10-40GM75-N-Y28407

Vlastnosti

- **Komfortní řada**
- **10 mm v jedné rovině**
- **Odolné vůči tlaku až do 50†barů**

Připojení

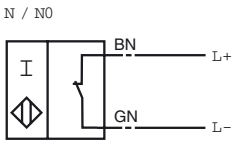

Rozměry

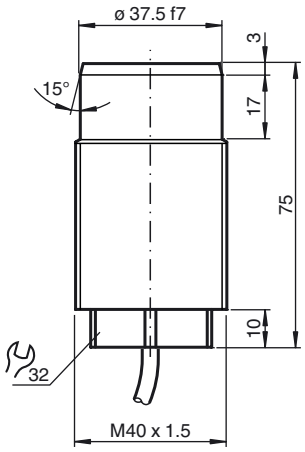

Technická data

Všeobecné specifikace		
Funkce spínacího prvku		NAMUR rozpínací kontakt
Spínací vzdálenost	s_n	10 mm
Montáž		v jedné rovině
Polarita výstupu		NAMUR
Pracovní rozsah	s_a	0 ... 8,1 mm
Redukční součinitel r_{Al}		0,4
Redukční součinitel r_{Cu}		0,3
Redukční součinitel $r_{nerez\ ocel\ 1.4305}$		0,85
Charakteristické hodnoty		
Jmenovité napětí	U_o	8 V
Spínací frekvence	f	0 ... 300 Hz
Spotřeba proudu		
Nedošlo k detekci měřicí desky		≥ 3 mA
Proběhla detekce měřicí desky		≤ 1 mA
Okolní podmínky		
Teplota okolí		-25 ... 100 °C (-13 ... 212 °F)
Mechanické specifikace		
Typ připojení		Kabel PUR , 2 m
Průřez žíly vodiče		2 x 0,75 mm^2
Materiál pouzdra		ušlechtilá ocel 1.4305 / AISI 303
Čelní plocha		Polyoxymetylen
Třída ochrany		IP67
Shoda s normami a směrnicemi		
Soulad s normami		
NAMUR		EN 60947-5-6:2000 IEC 60947-5-6:1999
Normy		EN 60947-5-2:2007 IEC 60947-5-2:2007
Schválení a certifkáty		
Schválení UL		cULus Listed, General Purpose
Schválení CSA		cCSAus Listed, General Purpose

Datum vystavení: 2011-10-05 12:08 Datum vydání: 2011-10-17 028407_cze.xml