Designação para encomenda

NJ40+U2+W

Características

- **Caixa do interruptor de valor limite**
- **AC de 2 fios**

Ligação

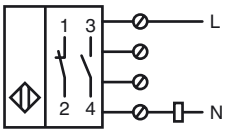

Dimensões

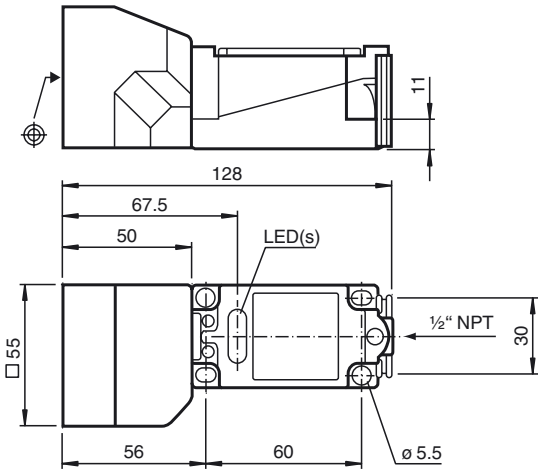

Dados técnicos

Dados gerais		
Função do elemento de comutação		ACContacto de trabalho/contacto de ruptura
Intervalo de comutação	s_n	40 mm
Montagem		não nivelado
Polaridade de saída		AC
Intervalo seguro de comutação	s_a	0 ... 32,4 mm
Factor de redução r_{Al}		0,5
Factor de redução r_{Cu}		0,45
Factor de redução $r_{1.4305}$		0,8
Dados característicos		
Tensão de funcionamento	U_B	20 ... 253 V [1)]
Frequência de comutação	f	0 ... 20 Hz
Histerese	H	1 ... 10 tipo 5 %
Queda de tensão	U_d	≤ 5 V
Corrente de curta duração (20ms, 0,1Hz)		0 ... 3000 mA
Corrente de funcionamento	I_L	8 ... 500 mA
Corrente residual	I_r	0,5 ... 1,95 mA tipo 1,2 mA
Indicação da tensão de funcionamento		LED, verde
Indicação do estado de comutação		LED, amarelo
Condições ambiente		
Temperatura ambiente		-25 ... 70 °C (-13 ... 158 °F)
Temperatura de armazenamento		-25 ... 85 °C (-13 ... 185 °F)
Dados mecânicos		
Tipo de saída		Bornes de aparafusar
Secção transversal do condutor		≤ 2,5 mm^2
Material da caixa		PBT
Superfície frotal		PBT
Parte inferior da caixa		PBT
Tipo de protecção		IP68
Indicação		[1)] Na área de temperatura abaixo de 0 °C tensão de funcionamento permitida U_b 80...253 V Fusível ≤ 2 A (rápido) segundo IEC 60127-2 folha 1 Recomendação: verificar o funcionamento do aparelho após um curto-circuito.
Conformidade de directivas e normas		
Conformidade com as normas		
Normas		EN 60947-5-2:2007 IEC 60947-5-2:2007
Autorizações certificados		
Autorização UL		cULus Listed, General Purpose
Autorização CSA		cCSAus Listed, General Purpose
Autorização CCC		Certificado pela China Compulsory Certification (CCC)

Veröffentlichungsdatum: 2011-09-01 09:25 Ausgabedatum: 2011-09-01 017830_por.xml