Размеры

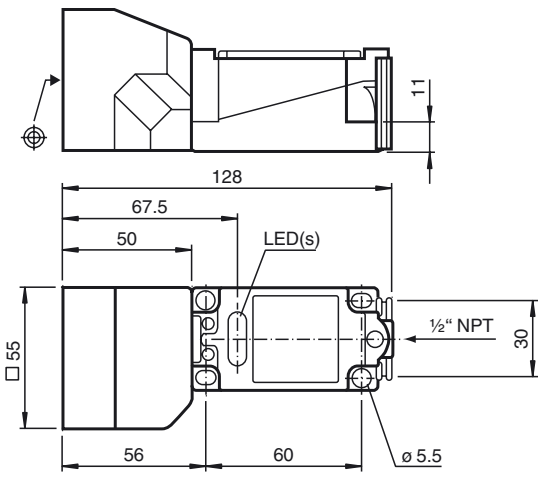

Код для заказа

NJ40+U4+A

Характеристики

- **4-проводные, постоянного тока**
- **Скрытый монтаж**
- **Импульсная длина 40 мм**

Подключение

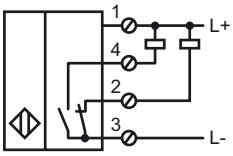

Технические данные

Общие данные		
Функция переключающих элементов		Тип NPNдвухстороннего действия
Интервал переключений	s_n	40 мм
Монтаж		монтаж не заподлицо
Выходная полярность		пост. ток
Гарантированный интервал переключений	s_a	0 ... 32,4 мм
Коэффициент восстановления r_{Al}		0,5
Коэффициент восстановления r_{Cu}		0,45
Коэффициент восстановления r_{V2A}		0,8
Параметры		
Рабочее напряжение	U_B	10 ... 60 В
Частота переключений	f	0 ... 100 Гц
Гистерезис	H	1 ... 10 обычно. 5 %
Защита от неправильной полярности подключения		да
Защита от короткого замыкания		да
Падение напряжения	U_d	≤ 2,8 В
Рабочий ток	I_L	0 ... 200 мА
Ток холостого хода	I_0	≤ 10 мА
Индикатор рабочего напряжения		светодиод, зеленый
Индикация переключения		светодиод, желтый
Соответствие стандартам		
Стандарты		IEC / EN 60947-5-2:2004
Окружающие условия		
Окружающая температура		-25 ... 70 °C (-13 ... 158 °F)
Механические данные		
Материал корпуса		ПБТ/металл
Торцевая поверхность		ПБТ
Тип защиты		IP68
Лицензии и сертификаты		
Разрешение по нормам UL		cULus Listed, General Purpose
Разрешение CSA		cCSAus Listed, General Purpose

Дата публикации: 2010-11-21 10:52 Дата издания: 2010-11-21 015841_RUS.xml