Bestellbezeichnung

NJ40+U4+E2

Merkmale

- **3-Draht DC**
- **Einbaumontage**
- **Tastweite 40 mm**

Anschluss

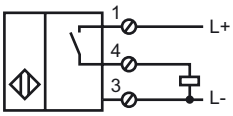

Abmessungen

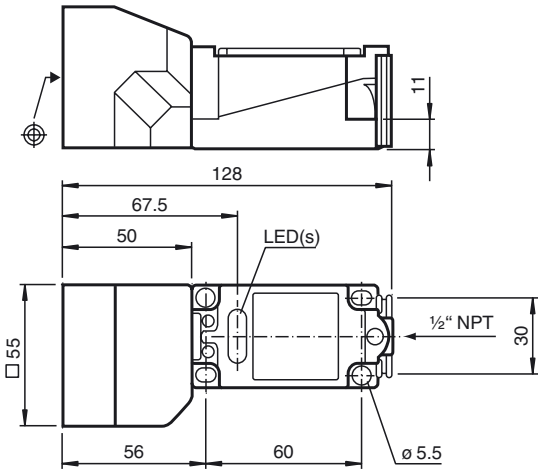

Technische Daten

Allgemeine Daten		
Schaltelementfunktion		PNP Schließer
Schaltabstand	s_n	40 mm
Einbau		nicht bündig
Ausgangspolarität		DC
Gesicherter Schaltabstand	s_a	0 ... 32,4 mm
Reduktionsfaktor r_{Al}		0,5
Reduktionsfaktor r_{Cu}		0,45
Reduktionsfaktor r_{V2A}		0,8
Kenndaten		
Betriebsspannung	U_B	10 ... 60 V
Schaltfrequenz	f	0 ... 100 Hz
Hysterese	H	1 ... 10 typ. 5 %
Verpolschutz		ja
Kurzschlussschutz		ja
Spannungsfall	U_d	≤ 2,8 V
Betriebsstrom	I_L	0 ... 200 mA
Leerlaufstrom	I_0	≤ 10 mA
Betriebsspannungsanzeige		LED, grün
Schaltzustandsanzeige		LED, gelb
Normenkonformität		
Normen		IEC / EN 60947-5-2:2004
Umgebungsbedingungen		
Umgebungstemperatur		-25 ... 70 °C (-13 ... 158 °F)
Mechanische Daten		
Gehäusematerial		PBT/Metall
Stirnfläche		PBT
Schutzart		IP68
Zulassungen und Zertifikate		
UL-Zulassung		cULus Listed, General Purpose
CSA-Zulassung		cCSAus Listed, General Purpose

Veröffentlichungsdatum: 2010-11-21 10:52 Ausgabedatum: 2010-11-21 015837_GER.xml

Copyright Pepperl+Fuchs
Pepperl+Fuchs Gruppe www.pepperl-fuchs.com
USA: +1 330 486 0001 fa-info@us.pepperl-fuchs.com
Germany: +49 621 776-1111 fa-info@de.pepperl-fuchs.com
Singapore: +65 6779 9091 fa-info@sg.pepperl-fuchs.com