Orderbenämning

RJ21-E2

Kännetecken

- **21 mm skårans bredd**
- **3-trådig DC**

Anslutning

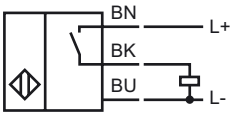

Avmätning

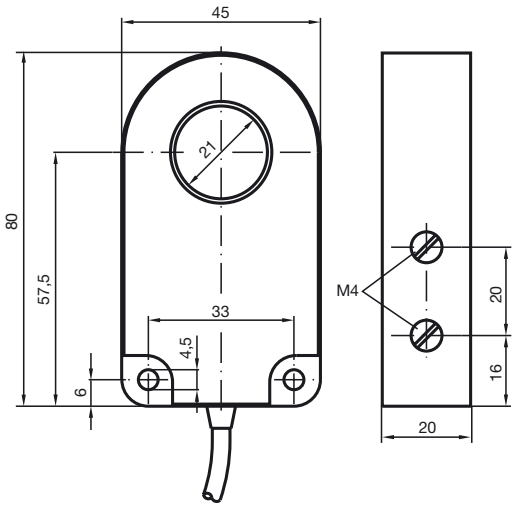

Tekniska data

Allmänna specifikationer		
Utgångs funktion		PNP slutande
Installation		
Utgångs typ		DC
Innerdiameter		21 mm
Mätcylinder		
Diameter		6 mm
Längd		12 mm
Specifikationer		
Arbetsspänning	U_B	10 ... 30 V DC
Kopplingsfrekvens	f	0 ... 1000 Hz
Hysteres	H	typ. 5%
Polaritetsskydd		Skyddad mot felaktig polaritet
Kortslutningsskydd		pulserande
Spänningsfall	U_d	≤ 3 V
Arbetsström	I_L	0 ... 200 mA
Tomgångsström	I_0	≤ 20 mA
Omgivningsförhållande		
Omgivningstemperatur		-25 ... 70 °C (-13 ... 158 °F)
Mekaniska specifikationer		
Anslutnings typ		Kabel PVC , 2 m
Ledartvärsnitt		0,34 mm^2
Kapslingsmaterial		PBT
Skyddsklass		IP67
Norm- och riktlinjekonformitet		
Normkonformitet		
Normer		EN 60947-5-2:2007 IEC 60947-5-2:2007
Godkännanden och certifikat		
UL-godkännande		cULus Listed, General Purpose
CSA-godkännande		cCSAus Listed, General Purpose

Kungörelsedatum: 2011-07-27 14:41 Datum för utgåva: 2011-07-27 013004_swe.xml