CE

Bestellbezeichnung

NJ15+U1+W-T

Merkmale

- **Temperaturbereich -25 ... 100 °C**
- **15 mm bündig**

Anschluss

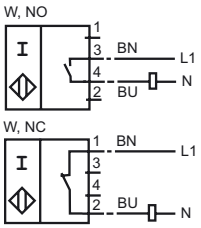

Zubehör

V1-M20-80
Einbauadapter

V1-G
Kabeldose, konfektionierbar

V1-W
Kabeldose, konfektionierbar

MHW 01
Montagehilfe

Abmessungen

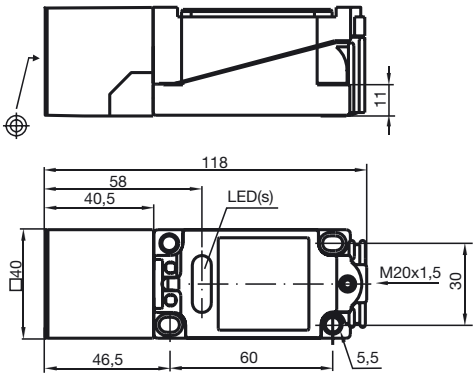

Technische Daten

Allgemeine Daten		
Schaltelementfunktion		AC Schließer/Öffner
Schaltabstand	s_n	15 mm
Einbau		bündig
Ausgangspolarität		AC
Gesicherter Schaltabstand	s_a	0 ... 12,15 mm
Reduktionsfaktor r_{Al}		0,4
Reduktionsfaktor r_{Cu}		0,3
Reduktionsfaktor r_{V2A}		0,85
Kenndaten		
Betriebsspannung	U_B	20 ... 253 V [1)]
Schaltfrequenz	f	0 ... 25 Hz
Hysterese	H	typ. 3 %
Spannungsfall	U_d	≤ 7 V
Kurzzeitstrom (20ms, 0,1Hz)		0 ... 4000 mA
Betriebsstrom	I_L	10 ... 500 mA
Reststrom	I_r	0 ... 3 mA typ.
Betriebsspannungsanzeige		LED, grün
Schaltzustandsanzeige		LED, gelb
Umgebungsbedingungen		
Umgebungstemperatur		-25 ... 100 °C (248 ... 373 K)
Mechanische Daten		
Anschlussart		Klemmraum
Aderquerschnitt		bis zu 2,5 mm^2
Gehäusematerial		PBT
Stirnfläche		PBT
Schutzart		IP68
Hinweis		[1)] Bei Temperaturbereich unter 0 °C zulässige Betriebsspannung U_b 80...253 V Geräteschutzsicherung ≤ 2 A (flink) gemäß IEC 60127-2 Sheet 1 Empfehlung: Nach Kurzschluss das Gerät auf Funktion prüfen.
Normen- und Richtlinienkonformität		
Normenkonformität		
Normen		EN 60947-5-2:2007 IEC 60947-5-2:2007

Veröffentlichungsdatum: 2009-09-02 10:31 Ausgabedatum: 2009-09-02 011578_GER.xml

Copyright Pepperl+Fuchs
Pepperl+Fuchs Gruppe www.pepperl-fuchs.com
USA: +1 330 486 0001 fa-info@us.pepperl-fuchs.com
Germany: +49 621 776-1111 fa-info@de.pepperl-fuchs.com
Singapore: +65 6779 9091 fa-info@sg.pepperl-fuchs.com