шкафы Altis™ сборные металлические (продолжение)

Перегородка для разделения и изоляции

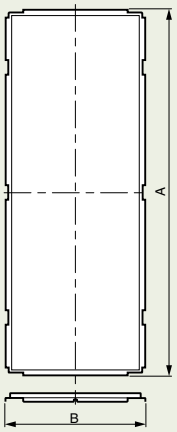

Размеры шкафа	A	B
1 800 x 400	1 702	303
1 800 x 500	1 702	403
2 000 x 400	1 902	303
2 000 x 500	1 902	403
2 000 x 600	1 902	503
2 000 x 800	1 902	703

Монтажная рама, состоящая из профильных стоек и DIN-реек

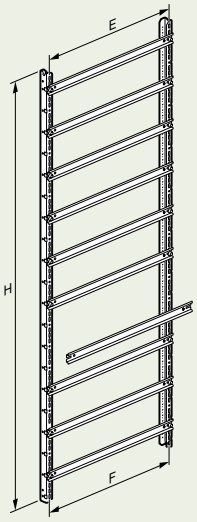

Размеры шкафа Высота x Ширина	Монтажна рама		
	E	F	H
1 200 x 600	475	455	1 175
1 200 x 800	675	655	1 175
1 800 x 400	275	255	1 775
1 800 x 600	475	455	1 775
1 800 x 800	675	655	1 775
1 800 x 1 000	875	855	1 775
1 800 x 1 200	1075	1055	1 775
2 000 x 400	275	255	1 975
2 000 x 600	475	455	1 975
2 000 x 800	675	655	1 975
2 000 x 1 000	875	855	1 975
2 000 x 1 200	1075	1055	1 975
1 600 x 600	475	455	1 575
1 600 x 800	675	655	1 575
1 600 x 1 200	1075	1055	1 575
2 000 x 1 600	1475	1455	1 975
1 400 x 600	475	455	1 375
1 400 x 800	675	655	1 375
2 200 x 600	475	455	2 175
2 200 x 800	675	655	2 175
2 200 x 1 200	1075	1055	2 175

Профильные стойки
Кат. № 475 50/51/52/53/54/55

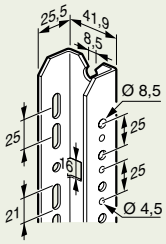

Рейки Lina 25
Кат. № 477 24/26/28/30/32/36

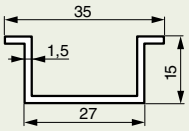

Профильные траверсы
Горизонтальные

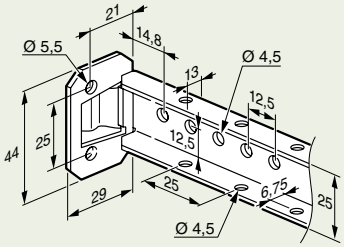

Многофункциональные

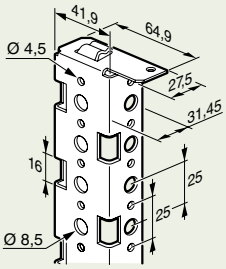

Комплект опор для тяжелого оборудования
Кат. № 474 75/76/77

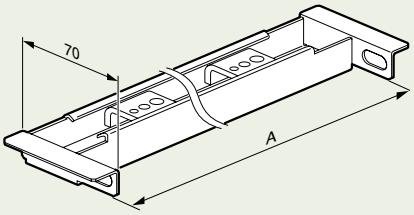

Кат. №	A
474 75	427
474 76	627
474 77	827

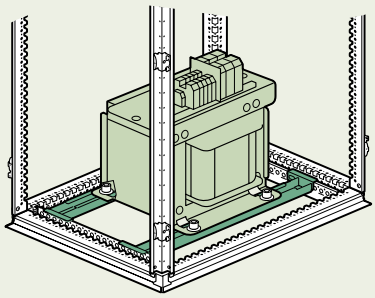

Полка
Кат. № 477 07/08/09

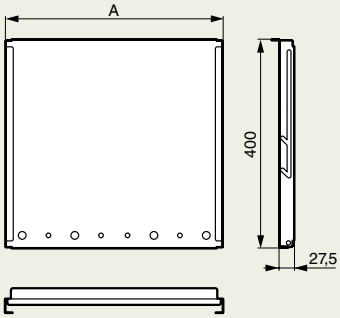

Ширина двери	A
600	441
800	641
1 000	841

Стандартные осветительные приборы
Кат. № 482 31/32/34/35

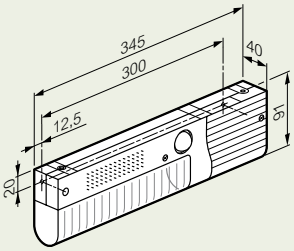

Компактный осветительный прибор
Кат. № 482 36

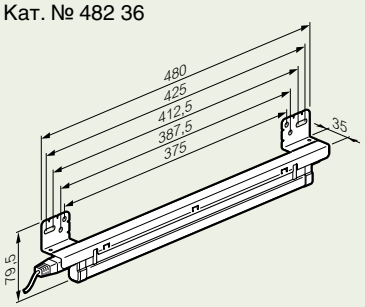
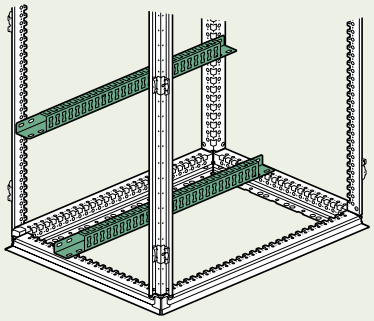
Монтажные профили и скобы из нержавеющей стали для крепления кабеля с зажимом 347 38
Кат. № 472 35/36/37/38/39