■ Размеры (мм)

Установка SPX-V 00, Кат. № 605 214 на распределительные шины с шагом 60 мм

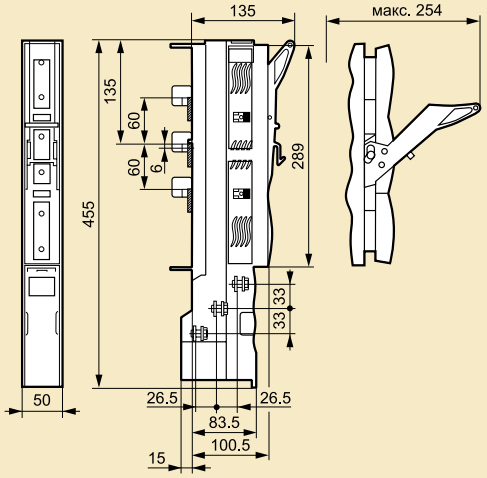

Установка SPX-V 00, Кат. № 605 210 на распределительные шины с шагом 100 мм

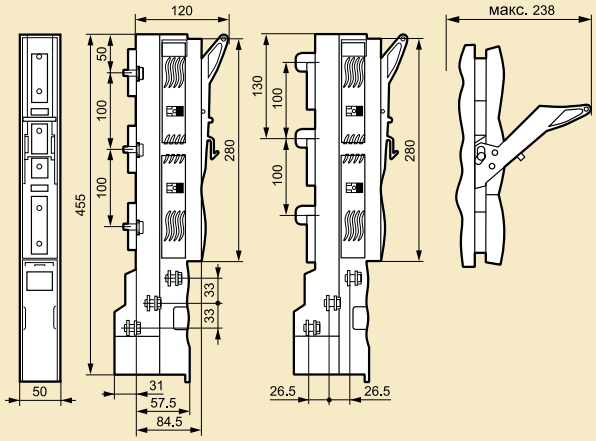

Установка SPX-V 00, Кат. № 605 210 на распределительные шины с шагом 185 мм с помощью адаптера распределительной шины, Кат. № 605 250

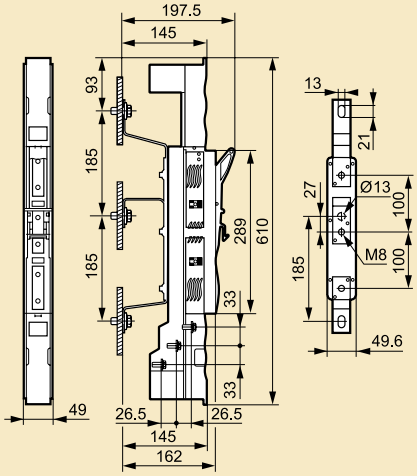

Установка SPX-V 1, Кат. № 605 211; SPX-V 2, Кат. № 605 212, SPX-V 3, Кат. № 605 212 на распределительные шины с шагом 185 мм

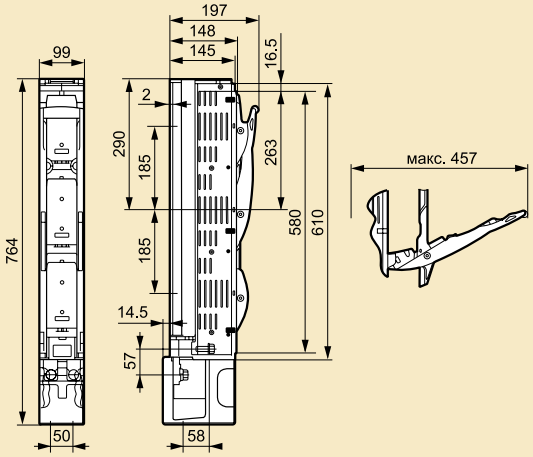

■ Аксессуары

Суппорт, расстояние между фазными проводниками 60 мм, Кат. № 605 246

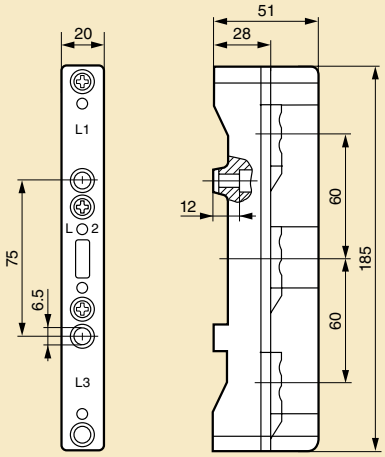

Суппорт, расстояние между фазными проводниками 185 мм, Кат. № 605 262

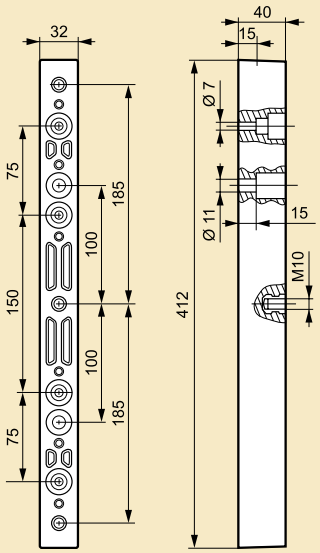
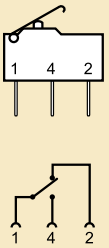
Блок дополнительных контактов, Кат. № 605 230