■ Габаритные размеры

Фиксированное исполнение, подключение спереди

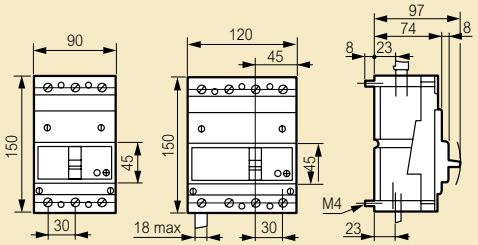

Фиксированное исполнение, подключение сзади

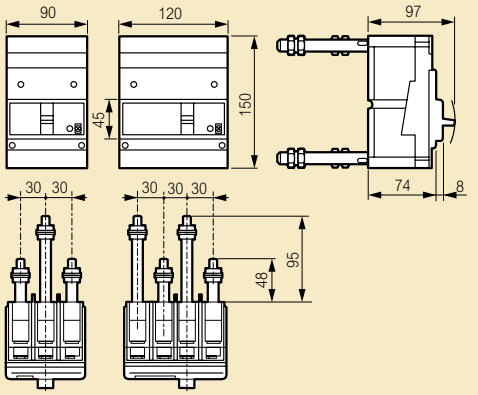

Съемное исполнение, подключение спереди

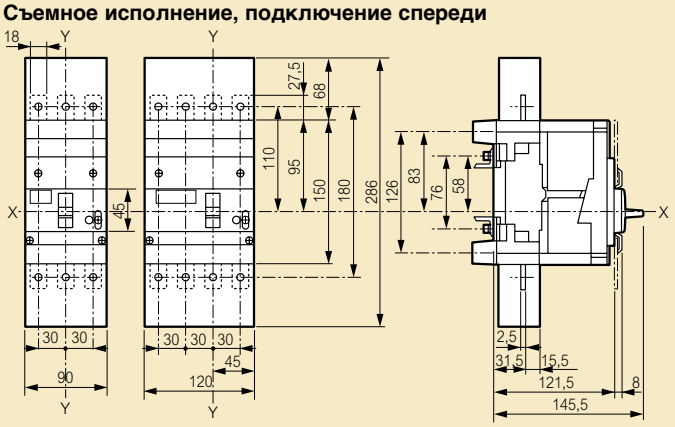

Съемное исполнение, подключение сзади

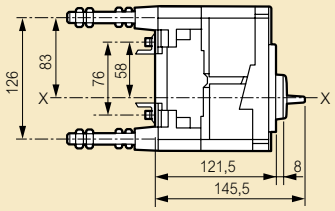

Фиксированное исполнение, подключение спереди, блок дифференциальной защиты[1]

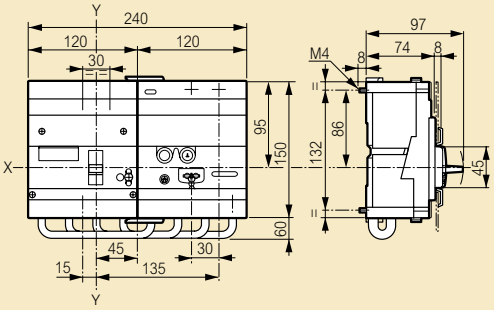

(1) Габариты трехполюсных и четырехполюсных блоков дифференциальной защиты идентичны

Кожухи для клемм

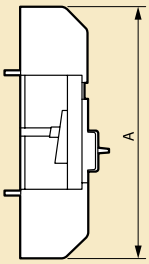

	A
DPX 160	278
DPX 160 + блок УЗО снизу	393

Фиксированное исполнение, переднее подключение, блок дифференциальной защиты снизу

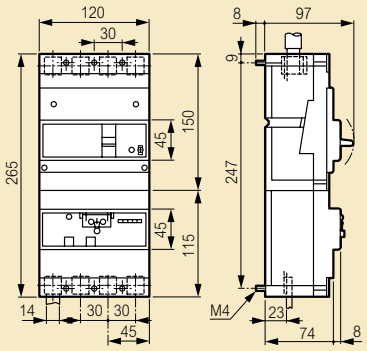

Фиксированное исполнение, заднее подключение, блок дифференциальной защиты снизу

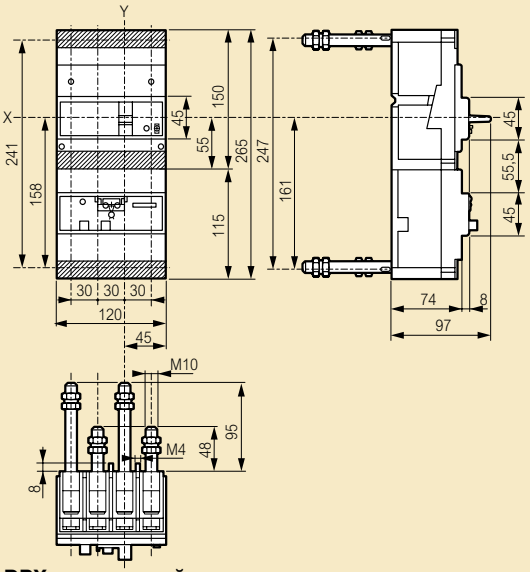

DPX с рукояткой управления

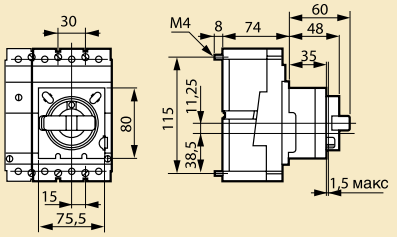

Рукоятка управления вынесенная на дверь

Монтаж с гибким соединителем

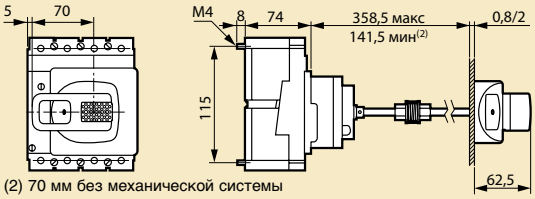

(2) 70 мм без механической системы