DMX³ 1600, 2500 и DMX³-I 2500 – типоразмер корпуса 1

размеры

■ Фиксированное исполнение – типоразмер корпуса 1

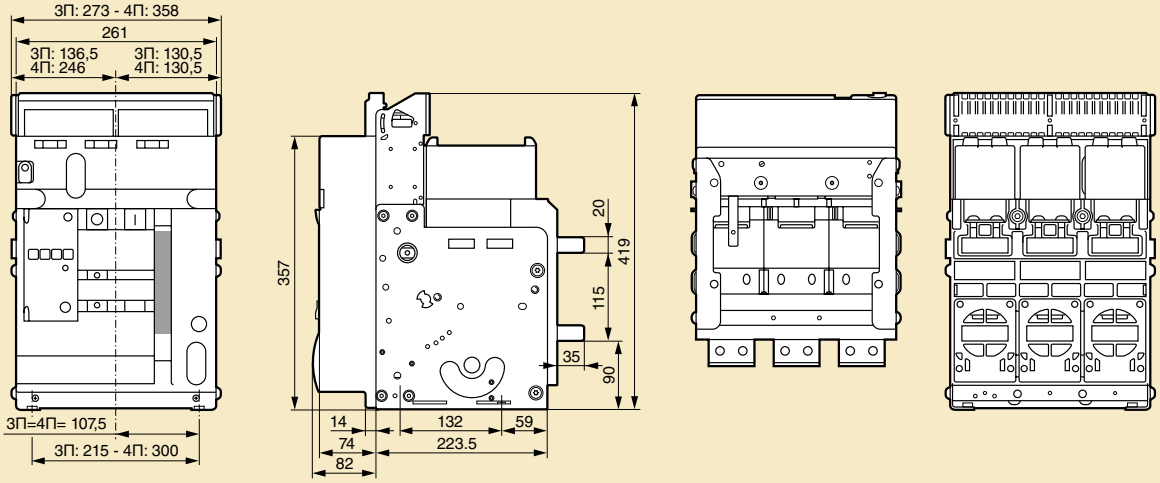

Задние клеммы фиксированного выключателя

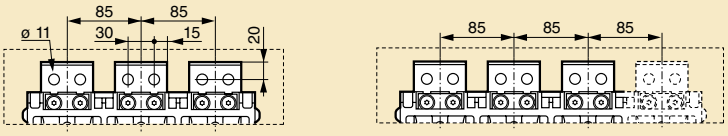

Плоские задние клеммы для присоединения шин

Кат. № 288 84/85

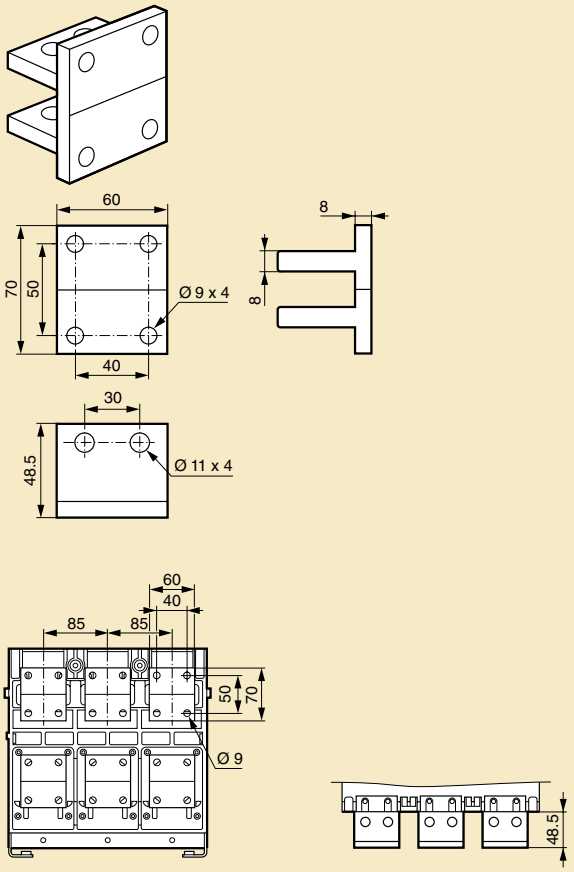

Т-образные клеммы для вертикального присоединения шин

Кат. № 288 82/83

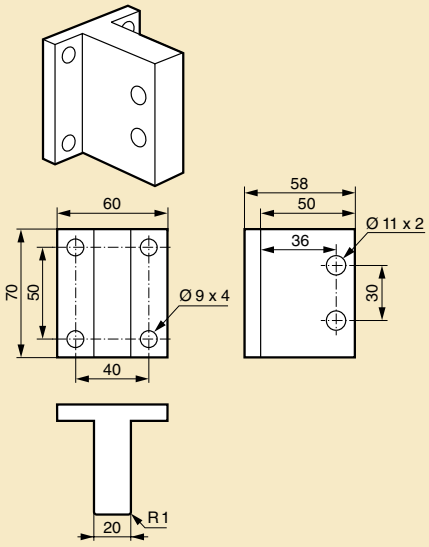
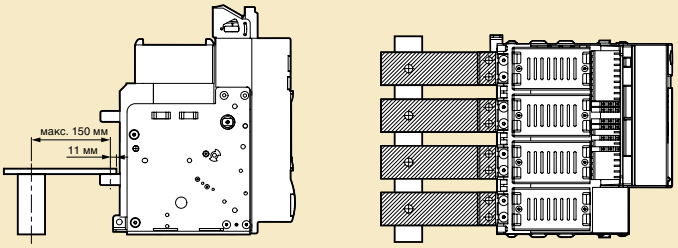
Суппорт для шин