DPX

- Disjoncteur
- Circuit breaker
- Leistungsschalter
- Interruptore
- Interruttore
- Disjuntor
- αυτόματη ασφάλεια
- Wyłącznik
- Devre kesici

legrand®

DPX 125

NT 80004L

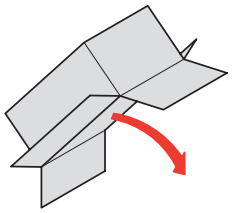

	3P	4P
A	4	4
B	2	4
C	6	8
D	4	4
E	2	4
F	12	16
G	12	16

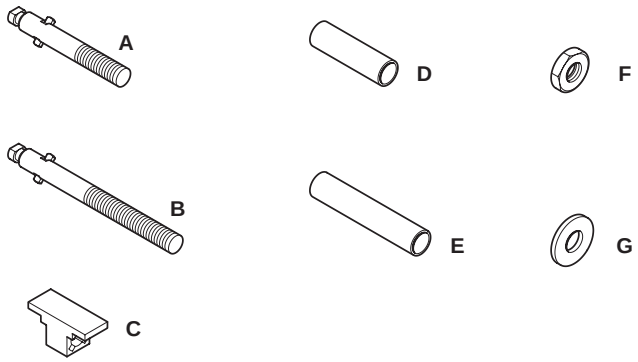

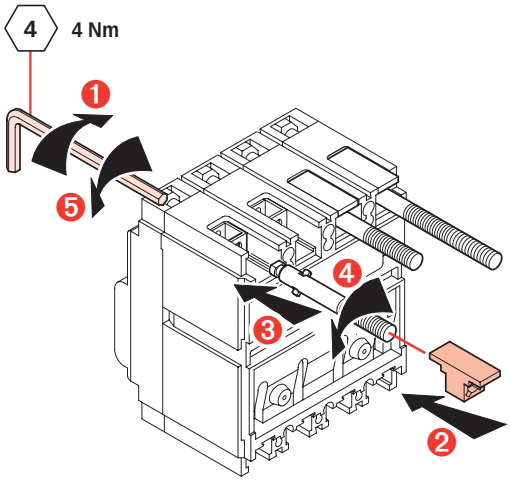

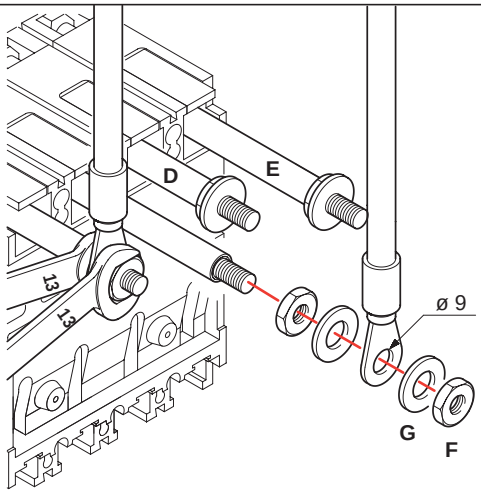

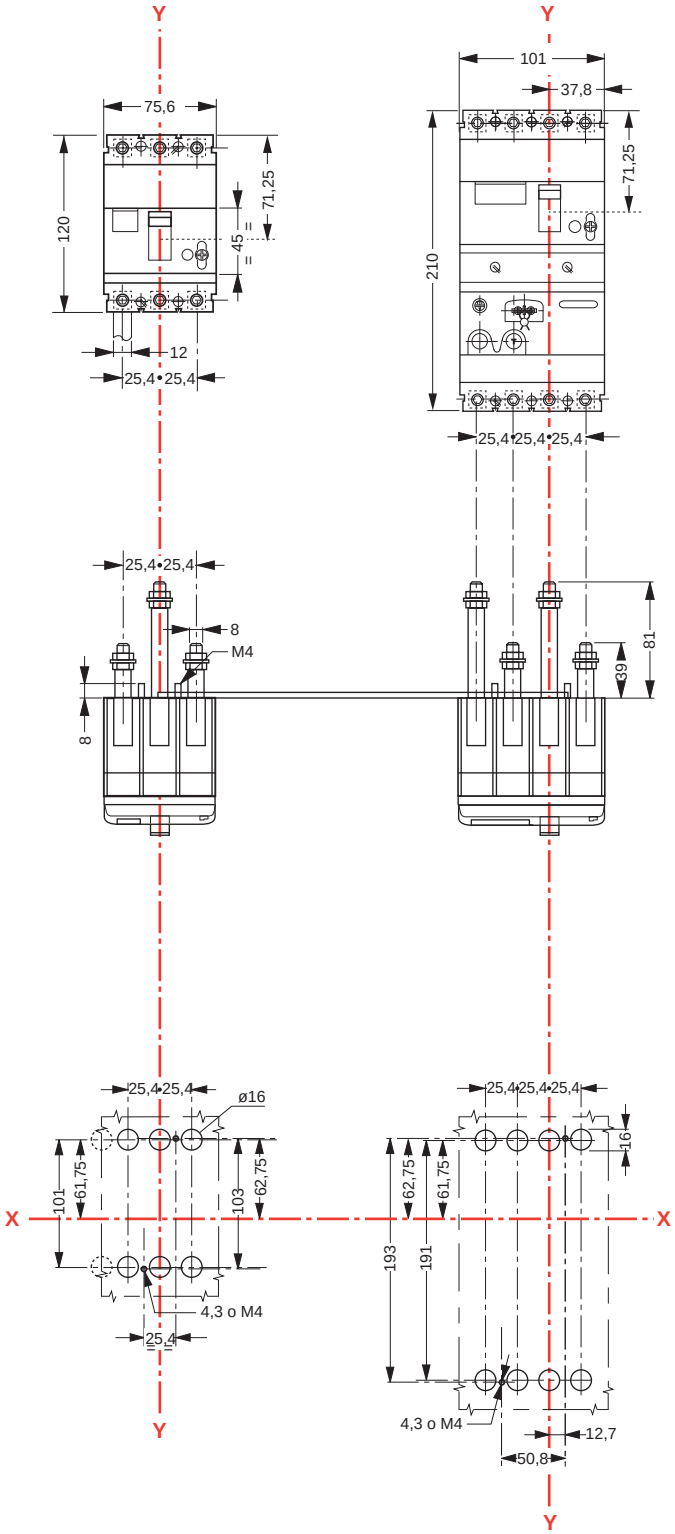

04/2001 GF